PHILIPS

28GR9773

MODEL

SERVICE MANUAL

Colour television CHASSIS G110SVHS

SERVICE MANUAL

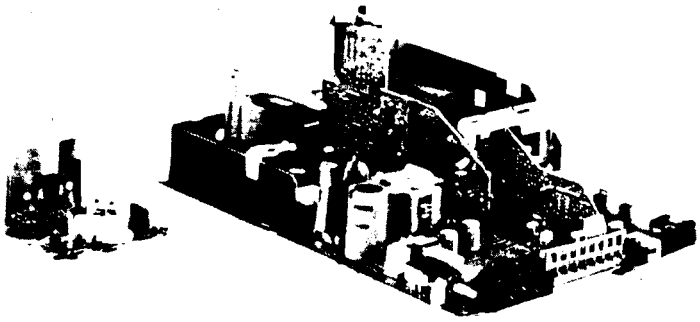

45 081 A11

INHALTSVERZEICHNIS **Sette**

Technische Daten
Warnungen
Bemerkungen
Mechanische Anweisungen
Elektrische Anweisungen:
- Einstellungen an der Hauptplatine 4
- Einstellungen am Stereo-Tonmodul 4
- Einstellungen am NICAM-Tonmudul 4
- Einstellungen an der Bildrohrenplatine 4
- Einstellung am Videotextdecoder 4
Uebersicht: Printplatten 5
Verdrahtungsplan 6
Blockschaltbild SVHS 7
Schaltbild A (Bedienung + SVHS bedienung) . 7
Schaltbild B (Speisung und Ablenkung) 8
Schaltbild C-1 (Kanalwahler/ ZF) 9
Schaltbild C-2 (Kanalwahler/ ZF) **10**
Schaltbild C-3 (Kanalwahler/ZF) **11**
Schaltbild D (Chrominanz / Luminanz) 12
Schaltbild Bildrohrenplatine 13
Schaltbild SVHS-Ton **13**

Self

Printdarstellung SVHS Platine 14
Printdarstellung Bildrohrenplatine 15
Printdarstellung Hauptplatine 15,16
Printdarstellung Videotext decoder 17
Schaltbild Videotext decoder 17
Schaltbild E1 (Stereo-Tonmodul) 18
Printdarstellung 'surround sound' platine 19
Printdarstellung Stereo-Tonmodul 19
Printdarstellung NICAM-Tonmodul **20**
Schaltbild E2 (NICAM-Tonmodul) 21
Elektrische Stuckliste:
- Hauptplatine 22,23,24
- 'Surround sound' Platine 24
- Bildrohrenplatine **24**
- Videotext/FLOF decoder **25**
- SVHS Platine **25**
- Stereo Tonmodul **26**
- NICAM Tonmodul 26,27
Schnelle Fehlerdiagnose Uebersicht **28**

DocumentationTechnique Service Dokumentation Documentazione d' Servizio Huolte-Ohje Manual de Servicio Manual de Servicio

TECHNISCHE DATEN

Netzspannung	220-240V (± 10%); 50 Hz (± 5
Antenneneingangsimpedanz	75 Q - coax
Mindestantennenspannung VHP	30 uV
Mindestantennenspannung UHF	40 |JV
Höchstantennenspannung VHP	100mV
Höchstantennenspannung UHF	100 mV
Farbträgerfangbereich	+ 300 Hz/- 300 Hz
Horizontalfangbereich	+ 600 Hz/- 600 Hz
Vertikalfangbereich	+ 5 Hz/- 5 Hz
Bildröhren	25" A59EAK01X03
	28" A66EAK51X03

Ortsbedienungsfunktionen:

⏀, ◿ ±, F/P ±, F/P, ◐ ±, ▭ ±, ◇/◇, ⏭, [Y]

Anzeigen
- On Screen Display (OSD)
- LED (⏀, ⏻, RC5)

VCR-Programme: 0-59
Abstimm- und Bedienungssystem: PLL

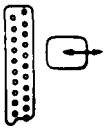

1 – Ton ⊖→ R (0,5V RMS ≤ 1kΩ)
2 – Ton →⊙ R (0,2–0,2V RMS ≥ 10kΩ)
3 – Ton ⊖→ L (0,5V RMS ≤ 1kΩ)
4 – Ton ⊥
5 – Blau ⊥
6 – Ton →⊙ L (0,2–0,2V RMS ≥ 10kΩ)
7 – Blau (0,7V_{pp}/75Ω)
8 – RC5 Daten 500–800mV_{pp} + Status FBAS 0–2V (L) 9,5–12V (H)
9 – Grün ⊥
11 – Grün (0,7V_{pp}/75Ω)
13 – Rot ⊥
15 – Rot (0,7V_{pp}/75Ω)
16 – RGB Austastung 0–0,4V/75Ω (L) 1–3V/75Ω (H)
17 – FBAS ⊖→ ⊥
19 – FBAS ⊖→ (1V_{pp}/75Ω)
20 – FBAS →⊙ (1V_{pp}/75Ω)
21 – Erdabschirmung

⊙ CINCH FBAS →⊙ 1V_{pp}/75Ω

⊙ CINCH Audio →⊙ 0,2-2V RMS ≥ 10kΩ

⊙ 3.5mm 2 x 10W/8Ω (Für Geräten ohne Innenlautsprecher)

⊙ 6.3mm 🔈/🎧 8 – 1000 Ω

SVHS

1 – ⊥
2 – ⊥
3 – Y: →⊙ 1 V_{pp} / 75 Ω
4 – C: →⊙ 300 mV_{pp} / 75 Ω

⊙ CINCH Audio →⊙ L 0,2-2 V RMS ≥ 10 kΩ

⊙ CINCH Audio →⊙ R 0,2-2 V RMS ≥ 10 kΩ

WARNUNGEN

1. Ein zu reparierendes Gerät ist immer über einen Trenntransformator an die Netzspannung anzuschliessen.
2. Die Sicherheitsvorschriften erfordern es, dass sich das Gerät nach der Reparatur in seinem originalen Zustand befindet und dass die zur Reparatur benutzten Ersatzteile mit den Original-Ersatzteilen identisch sind.
   Die Sicherheits-Bauteile sind mit der Markierung ⚠ versehen.
3. Um Beschädigungen an integrierten Schaltungen Dioden, Transistoren usw. zu vermeiden, sind Hochspannungsüberschläge unbedingt zu vermeiden. Damit die Bildröhren keinen Schaden nimmt, muss beim Entladen die in Bild 1 dargestellte Methode angewandt werden. Es sind eine Hochspannungssonde und ein Universalmessgerät einzusetzen (Stellung DC-V)
   So lange entladen, bis die Anzeige am Messgerät 0 Volt geworden ist (nach ca. 30s).
4. **ESD-Elektrostatische Entladungen.**

   Alle ICs und Halbleiter sind empfindlich gegen elektrostatische Entladungen (ESD).
   Unvorschriftmässige Behandlung von Halbleitern im Reparaturfall kann zur Zerstörung dieser Bauteile oder zu einer drastischen Reduzierung der Lebensdauer führen.
   Sorgen Sie dafür dass Sie sich im Reparaturfall über ein Pulsarmband mit Widerstand auf dem gleichen Potential wie die Masse des Gerätes befinden.
   Bauteile, Werkzeuge und Hilfsmittel sind auf das gleiche Potential zu legen.
5. Die flachen Rechteck-Bildröhren bilden zusammen mit der Ablenkeinheit und der Mehrpoleinheit eine Gesamtheit. Die Ablenk- und Mehrpoleinheit wurden im Werk genau eingestellt. Von einem Abgleich dieser Einheit in Reparaturfällen wird denn auch abgeraten.
6. Das Hochspannungskabel ist in den Zeilenausgangstranformator geklebt. Das Kabel lässt sich mithin nicht auswechseln.
7. Während der Messungen am Hochspannungsteil und an der Bildröhre ist grösse Vorsicht geboten. (Sicherheitsvorschriften beachten)
8. Bei eingeschalteten Gerät dürfen keine Module oder sonstige Einsatzteile ausgetauscht werden.

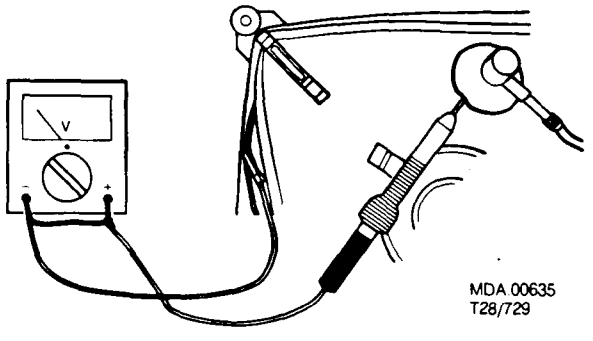

Fig. 1

9. Gemäss den Vorschriften ist beim Austausch der Bildröhre Schutzkleidung und eine Sicherheitsbrille zu tragen.
10. Zum Abgleich sind ausschliesslich Kunststoff Werkzeuge zu benutzen (keine Metallwerkzeuge verwenden).
    Dadurch wird vermieden, dass ein Kurzschluss entstehen kan oder eine Schaltung instabil wird.

BEMERKUNGEN

1. Die Gleichspannungen und Oszillogramme sind gegen einem möglichst nahen Massepunkt auf der Printplatte zu messen.
2. Die Gleichspannungen sind dort wo notwendig mit und ohne Antennensignal gemessen worden. Diese Werte sind mithin mit Symbole gekennzeignet.
3. Die Oszillogramme sind wo verlangt mit maximaler und minimaler Helligkeit, Sättigung und Kontrast gemessen worden.
   Die Oszillogramme im Speisungsteil sind in Normalberieb (⏻) und in Bereitschaft (⏾) gemessen worden.
   Als Eingangssignal wurde ein Farbbalkenmuster eingesetzt.
4. Der Bildröhrenprint ist mit Funkenstrecken versehen. Jede Funkenstrecke ist zwischen einer Elektrode der Bildröhre und dem Aquadag (Aussenbelag der Bildröhre) geschaltet.
5. Für die Modulen (board-to-board) benutzte Steckverbinder sind goldplatiert (gold-plated) und dürfen nur gegen Steckverbinder gleichen Typs ausgewechselt werden.
6. Die Positionsnummern der Steckverbinder bestehen aus 2 Ziffern und 1 Buchstabe. Der Buchstabe ist eine Kennzeichnung der Farbe dieses Steckverbinders. Beispiel: 23G ist ein grauer Steckverbinder und 24R ist ein roter Steckverbinder.
7. Im Falle der Fehlersuche und/oder Reparatur an den Videotext-decoder lässt sich die Zugänglichkeit der Schaltung und Bauelemente durch Einsatz von Verlängerungsprintplatten vergrössern.
   Die Bestellnummern für diese Verlängerungsprintplatten sind:
   6 fach 4822 395 30259
   8 fach 4822 214 31402

CHASSIS G110 SVHS

MECHANISCHE ANWEISUNGEN

1. Servicestellung

Zur Erleichterung der Fehlersuche und Reparatur am Gerät lässt sich das Chassis nach Trennen des Steckverbinders 10B (Entmagnetisierung) aus dem Gehäuse herausziehen, um 180° wenden und hinter das Gehäuse stellen.

2. Befestigung der FSQ-Bildröhre (flach und rechteckig)

Ausbau der Bildröhre:
Die Mutter mit einem Steckschlüssel (10 mm) rechtsherum drehen, (siehe fig. 2).

Einbau der Bildröhre:
Den Bolzen mit einem Steckschlüssel (4 mm) linksherum in Maske drehen.
Die Bildröhre in die Maske anbringen. Dies geht am besten falls man das Gehäuse auf die Vorderseite hinlegt.
Die Bildröhre in der Mitte der Maske stellen.
Den Bolz rechtsherum drehen, bis man die Mutter auf den Bolz drehen kann.
Die Mutter linksherum ein wenig fest gegen die Bildröhrebefestigung drehen.
Dann den Bolz rechtsherum drehen, bis das Ganze fest montiert ist. (Die Mutter darf nicht mehr drehen).

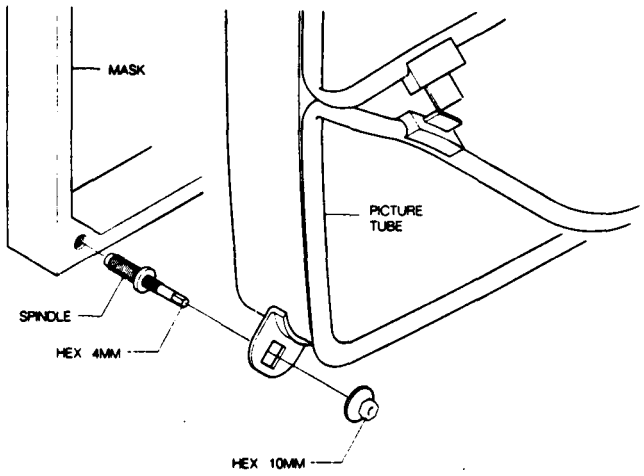

Fig. 2 EVA 00608 T-27/820

3. Servicearbeiten an kleinen Chipteilen

1 Allgemeine Warnungen bei Handhabung und Lagerung

a. Oxydation der Chipanschlüsse führt zu einer mangelhaften Verlötung. Die Anschlüsse dürfen nicht mit ungeschützten Händen gefasst werden.
b. Wenn gelagert wird, sind folgende Stellen an denen Oxydation eintreten wird und der Kapazitätswert und Widerstandswert beeinträchtigt werden, zu vermeiden:
   1. in Gebieten mit Schwefel oder Chlorgas;
   2. Stellen die direkter Sonneneinstrahlung ausgesetzt sind;
   3. Stellen mit hohen Temperaturen und hoher Feuchtigkeit.
c. Grobe Behandlung von Printplatten die oberflächenmontierte Bauteile enthalten (s.g. SMDs) kann zu Schaden sowohl an den Bauteilen als auch an den Printplatten führen. Mit SMDs bestückte Printplatten sollten niemals gebogen werden. Verschiedene Printplattenwerkstoffe dehnen aus oder schrumpfen bei verschiedenen Geschwindigkeiten, wenn sie erwärmt oder gekühlt werden, und die Bauteile und/oder Lötstellen können durch die Spannung Schaden nehmen. Chipbauteile dürfen nie gerieben oder gekratzt werden, da dies zu Wertänderungen des Bauteils führen kann. Auch darf die Printplatte nicht über eine Fläche geschoben werden.

3.2 Beseitigung eines Chips

a. Lötzinn 2 bis 3 Sekunden an jedem Anschluss des Chips erhitzen. Kleine Bauteile können mit dem Lötkolben beseitigt werden; es wird in waagerechter Richtung eine geringe Kraft ausgeübt beim Entfernen des Lötzinns. Siehe Bild 3A oder:
b. Chip mit einer Pinzette fassen und vorsichtig hinstellen; es wird die Lötkolbenhitze, jedem Anschluss zugeführt, angewandt. Siehe Bild 3B.
c. Die Printplatte soll frei von überflüssigem äinnlot sein, damit sie fertig für das Bestücken neuer Bauteile ist. Siehe Bild 3C.

Warnung bei Beseitigung:

a. Wenn mit einem Lötkolben gearbeitet wird, ist der richtige Druck anzuwenden und vorsichtig zu handeln.
b. Beim Ausbauen des Chips darf mit der Pinzette keine unzulässige Kraft aufgewandt werden.
c. Der zu verwendende Lötkolben (ca. 30 Watt) sollte vorzugsweise ausgestattet sein mit einer Wärmeregelung (Löttemperatur ca. 225 bis 250 °C).
d. Ein ausgebauter Chip darf **niemals** wieder verwendet werden.

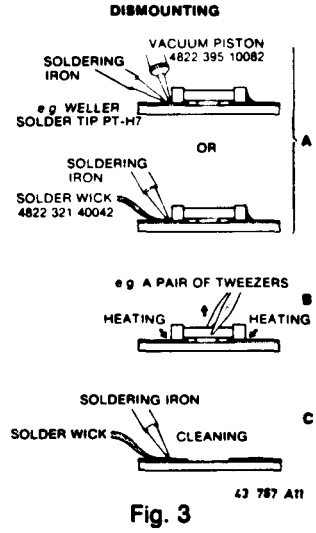

Fig. 3

3.3 Befestigung Chips

a. Zeitweilig ist ein einziger Anschluss des Chips mit der Kupferfolienfläche zu verlöten. Siehe Bild 4A.
b. Während ein Ende des Chips mit einer Pinzette festgehalten wird, sind beide Anschlüsse, einer nach dem anderen, vollständig zu verlöten. Siehe Bild 4B.

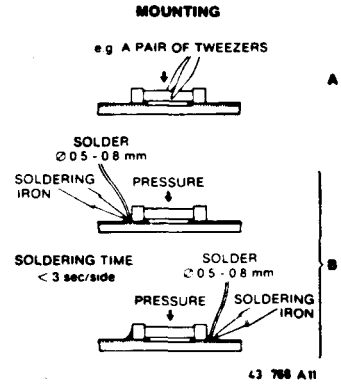

Fig.4

Warnung bei Befestigung:

a. Wenn Die Chipanschlüsse gelötet werden, dürfen sie nicht mit dem Lötkolben direkt berührt werden. Das Löten muss möglichst schnell erfolgen, es sei vorsichtig vorzugehen, damit die Anschlüsse und der Körper selbst keinen Schaden nehmen.
b. Den Körper des Chips muss beim Löten in Berührung mit der Printplatte gehalten werden.
c. Der zu verwendende Lötkolben (ca. 30 Watt) sollte vorzugsweise ausgestattet sein mit einer Wärmeregelung (Löttemperatur ca. 225 bis **250 °C).**
d. Der Lötvorgang soll nicht ausserhalb des spezifizierten Raums erfolgen.
e. Es darf Lötflussmittel (oder Harz) benutzt werden; **diese** Mittel dürfen nicht sauer sein.
f. Nach dem Löten den Chip nach und nach **bei** Raumtemperatur abkühlen lassen.
g. Die Zinnlotmenge soll zweckmässig sein: Mit einer Uebermenge kann der Chip rissig werden und andere Schwierigkeiten erfahren (Krümmung der Printplatte, geknickte Anschlüsse usw.). Siehe Bild 5.

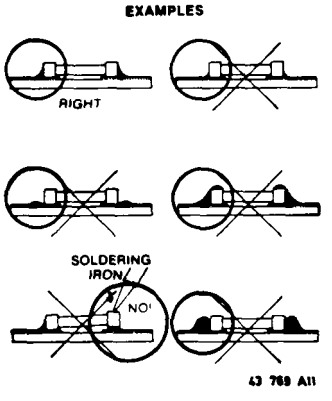

Fig. 5

ELEKTRISCHE ANWEISUNGEN

A. EINSTELLUNGEN AN DER HAUPTPLATINE (Bild 1 1)

1. +148V-Versorgungsspannung

Einen Gleichspannungsmesser über **C2631** anschliessen. Mit Potentiometer 3635 die Spannung auf +148 V regeln.

2. Horizontale Synchronisierung

Die Anschlüsse 5 und 9 von IC7470 miteinander verbinden. Ein Antennensignal zuführen und den Empfänger abstimmen. Potentiometer 3457 regeln, bis das Bild gerade steht. Die Durchverbindung beseitigen.

3. Horizontale Zentrierung

Wird mit Potentiometer 3461 eingestellt.

4 Bildbreite

Wird mit Potentiometer 3525 eingestellt.

5. Vertikale Zentrierung

Wird mit Schalter 7504 eingestellt.

6. Bildhöhe

Wird mit Potentiometer 3510 eingestellt.

7. Fokussierung

Wird mit dem Fokuspotentiometer in dem Zeilenausgangstransformator eingestellt **(siehe Bild 6).**

8. AFC

Einen Signalgeber (z.B. PM 5326) anschliessen, wie es in Bild 7 enthalten ist, und dessen Frequenz auf 38,9 MHz einstellen. Ein Voltmeter an Anschluss 15 von IC7020 schalten und mit 5034 auf 2,5 Volt (Gleichsp.) regeln. Dies ist nicht wirksam in System SECAM L'.

9. AVR – HP (RF – AGC)

Wenn das Bild eines starken Ortssenders verzerrt wiedergegeben wird, Potentiometer 3012 einstellen, bis das Bild unverzerrt ist.

10. AVR – ZF (IP – AGC)

Ein Generatorsignal (z.B. PM5515) einspeisen. Ein Oszilloskop an Anschluss 22 von IC7020 schalten und mit Potentiometer 3027 auf 2 Vss Video regeln.

11. SECAM: "CIRCUIT CLOCHE"

Ein Generatorsignal (z.B. PM5326) über Anschluss **20** des Eurokonnektors einspeisen und dessen Frequenz auf 4,286 MHz einstellen. Ein Oszilloskop (über eine 'probe' Ri s" 1Mß, C< 10 pF)über C2316 schalten und 5316 auf Höchstamplitude regeln.

12. Der SECAM-Demodulator

Ein SECAM-Schwarzrastersignal (z.B. PM5518-TX) einspeisen. Oszilloskop mit den Anschlüssen 11 und 12 von IC7315 verbinden. 5321 und 3321 dahin regeln, dass sich eine Mindestmodulation ergibt. Sodann ein SECAM-Farbbalkenmuster zuführen und 3321 ggf. dahin nachregeln, dass:
R-Y Amplitude an Anschluss 12 von IC7315 **= 1,26 V** ist;
B-Y Amplitude an Anschluss 11 von IC7315 = 1,6 V ist.

13. Der Bilddemodulator

a. Einen Signalgeber (z.B. PM5326) anschliessen wie **es** Bild 7 zeigt, und dessen Frequenz auf 38,9 MHz einstellen. Das Signal mit beispielsweise 1 kHz in Amplitude modulieren. Widerstand 3001 auf einer Seite loslöten (Speisespannung für den Tuner). Oszilloskop an Anschluss 22 von IC7020 schalten und 5035 auf ein Höchstsignal (unverzerrt) regeln. Dafür sorgen, dass der Demoduiator nicht übersteuert wird. Widerstand 3001 wieder anlöten.

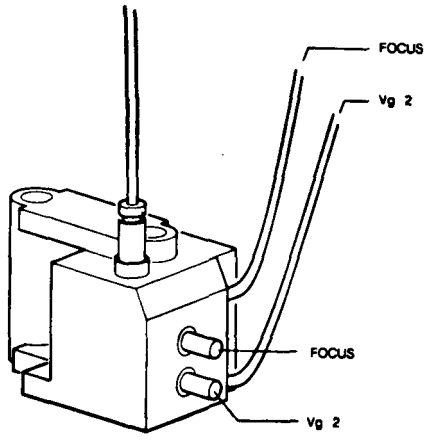

Bild 6

MDA.00633
T28/723

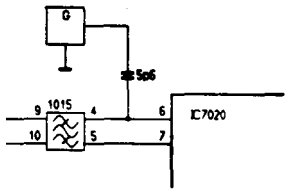

Bild 7

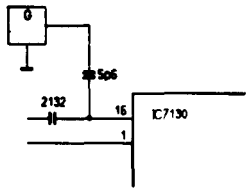

Bild 8

b.* Einen Signalgeber und ein Oszilloskop wie in 13.a angegeben anschliessen.
Den Empfänger im VHP Band 1 abstimmen und mittels der Systemtaste ((T)) **an der Ortstastatur in** System SECAM stellen.
5035 auf ein Höchstsignal (unverzerrt) regeln.
Jetzt umschalten in System PAL/SECAM B/G und den Signalgeber auf 38,9 MHz einstellen.
5036 auf ein Höchstsignal (unverzerrt) regeln.

14. Der 'intercanier'-Demodulator

Einen Signalgeber (z.B. PM5326) anschliessen wie es Bild 8 zeigt, und dessen Frequenz auf 38,9 MHz einstellen. Das Signal mit beispielsweise 1 kHz in Amplitude modulieren. Oszilloskop an Anschluss 12 von IC7130 schalten und 5132 auf Mindestamplitude regeln. Dafür sorgen, dass der Demodulator nicht übersteuert wird.

15. ZF-Tontilter

a. Widerstand 3001 auf einer Seite loslöten (Speisespannung für den Tuner). Einen Signalgeber (z.B. PM5326) über einen Kondensator mit einer Kapazität gleich 5,6 pF an Anschluss 16 des Tuners schalten, und dessen Frequenz auf 32,4 MHz (39,9 MHz)* einstellen. Das Signal mit beispielsweise 1 kHz in Amplitude modulieren.
System SECAM (und den Empfänger im VHP Band 1 abstimmen)' mit Hilfe der Systemtaste (fT)) an der Ortstastatur wählen. Oszilloskop an AnscRTuss **6 von** IC7130 schalten und 5052 und 5053 auf Höchstamplitude regeln. Widerstand 3001 **wieder** anlöten.

Wenn ein Hubgenerator ('sweepgenerator') vorhanden ist, lässt sich dieses Filter auch damit regeln. Zu den gleichen Bedingungen wie oben 5052 und 5053 dahin regeln, dass die Kurve A (siehe Bild 9) auf dem Oszilloskopschirm sichtbar ist. Nun das Gerät in die Stellung PAL/SECAM B/G schalten. Nun muss Kurve B (siehe Bild 9) auf dem Oszilloskopschirm sichtbar sein.

b.* Einen Signalgeber und ein Oszilloskop wie in 15.a angegeben anschliessen. Den Signalgeber auf 38,9 MHz einstellen. 5068 auf Mindestamplitude regeln.

16*Ton Sperrfilter

Einen Signalgeber (z.B. PM5326) über einen Kondensator (5,6pF) an Anschluss 16 des Tuners schalten, und dessen Frequenz auf 33,4 MHz einstellen.
Den Empfänger in System PAL/SECAM B/G stellen, una das Signal mit beispielsweise 1kHz Amplitude modulieren.
Ein Oszilloskop an Anschluss 22-IC7020 anschliessen und 5020 auf Mindestamplitude regeln.
Dafür sorgen, dass der Demodulator nicht übersteuert wird.

*** Extra Einstellungen nur gültig für "Multi France" Gerfite**

B. EINSTELLUNGEN AM STEREO-TONMODUL (Bild 11)

Anmerkung: Wo bei den Regelungen von einem Generatorsignal die Rede ist, wurde der Farbmustergenerator PM5515 eingesetzt.

1. Der 5,5MHz-Tonteil

Ein Generatorsignal (PAL oder SECAM B/G) einspeisen, dessen Tonträger mit einer Frequenz von beispielsweise 1 kHz frequenzmoduliert ist.
Den Generator in die Monostellung bringen und mit 5182 auf Mindeststöring im Ton regeln.
Oder mit einem Oszilloskop an Anschluss 4 von IC7170 (Oszilloskop in AC-Stelung) messen und mit 5182 auf Höchstamplitude regeln.

2. Der 5,742MHz-Tonteil

a. Ein Generatorsignal (PAL oder SECAM B/G) einspeisen mit zwei Tonträgern, deren Tonträger mit einer Frequenz (z.B. 1 kHz) moduliert sind und der zweite Tonträger mit dem Pilotsignal für die zweite Sprache versehen ist. Mit Hilfe der Fernbedienung für Sprache 2 wählen.
b. Dann 5183 auf Mindeststörung im Ton regeln.
Oder mit einem Oszilloskop an Anschluss 5 von IC7170 (Oszilloskop in AC-Stellung) messen und r, _ 5183 auf Höchstamplitude regeln.

3. Pilottoneinstellung

Ein Generatorsignal einspeisen wie in Punkt 2a. 5200 . dahin regeln, dass das Gerät richtig zwischen Sprache 1 und Sprache 2 umschaltet (Pilotton - 54,688 kHz).

4. Stereomatrix

Ein Generatorsignal einspeisen und den Generator in die Stereostellung bringen und die Taste R(M2) drücken. Oszilloskop an Anschluss 20 von IC7220 schalten und mit 3212 auf Mindestamplitude regeln.

5. 117,5Hz-Aktivfilter (Stereofilter)

Ein Generatorsignal einspeisen und den Generator in die Stereostellung bringen. Beide Tonträger sind unmoduliert. Oszilloskop an Anschluss 23 von IC7220 schalten und 3243 auf Höchstamplitude regeln.

6. 274,1 Hz-Aktivfilter (Zweitsprachefilter)

Ein Generatorsignal mit 2 Tonträgern einspeisen; die Tonträger sind unmoduliert (Generator in der DUAL-Stellung).
Oszilloskop an Anschluss 2 von IC7220 schalten unr 3245 auf Höchstamplitude regeln.

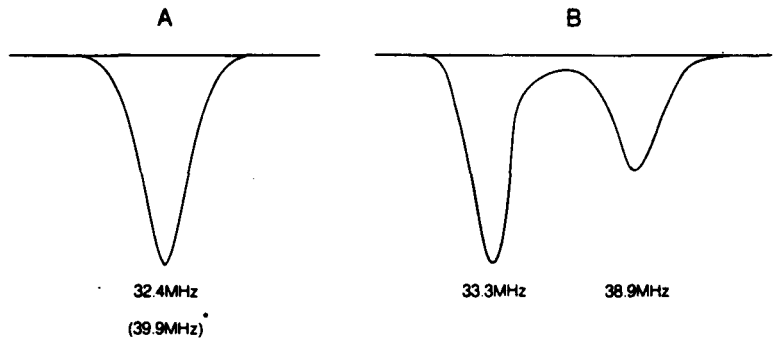

Bild 9

PRS 03992
T33/616

C. EINSTELLUNGEN AM NICAM-TONMODUL (Bild 11)

WARNUNG
NICAM-Eingangsfilter nicht an Position 1205 einstellen.

1. Tonteil 5,5 MHz oder 6,0 MHz
Ein Generatorsignal (PM5515) einspeisen und den Generator in den Monobetrieb bringen. Tonträger **M1** ist met einer Frequenz von 1 kHz zu modulieren. 5075 auf Mindest-Interferenz im Ton einstellen, oder mit einem Oszilloskop an Anschluss 4 von IC7070 messen (Oszilloskop im Wechselstrombetrieb) und 5075 auf eine maximale Amplitude einstellen.

2. Tonteil 5,742 MHz
Ein Generatorsignal (PM5515) einspeisen und den Generator in den Dualbetrieb bringen. Tonträger M2 (R) ist mit einer Frequenz von 1 kHz zu modulieren. Mittels der Fernbedienung Sprache II am Gerät wählen. 5085 auf Mindest-Interferenz im Ton einstellen, oder mit einem Oziloskop an Anschluss 5 von IC707 messen (Oszilloskop im Wechselstrombetrieb) und 5085 auf Höchstamplitude einstellen.

'S. Stereomatrix
Ein Generatorsignal (PM5515) einspeisen und den Generator in den Stereobetrieb bringen. Tonträger M2 ist mit einer Frequenz von 1 kHz zu modulieren. Oszilloskop an Anschluss 14 von einkoppeln und 3105 auf Mindest-Amplitude einstellen.

4. NICAM-Oemodulator
Ein mit einem NICAM-Tonsignal versehenes Antennen- oder Generatorsignal einspeisen. Oszilloskop in X-Y Betrieb an die Anschlüsse 19 und 20 von IC7200 einkoppeln (es ist von keiner Bedeutung, welches Signal als X- oder als Y-Antrieb benutzt wird). Oszilloskop auf eine Empfindlichkeit (sowohl X wie Y) von 1 V/Div Wechselspannung einstellen. Die X- und Y- Position dahin einstellen, dass sich das Kreuzmuster in der Mitte des Oszilloskopbilds befindet.
2220 auf ein gerades Kreuzmuster (siehe Bild 10) einstellen.

5. NICAM-Mustertaktoszlllator ('sample dock oscillator')
Ein mit einem NICAM-Tonsignal versehenes Antennen- oder Generatorsignal einspeisen. Oszilloskop an Anschluss 9 von IC7300 einkoppeln. Oszilloskop auf eine Empfindlichkeit von 1 V/Div und eine Zeitbasis von 2 us/Div einstellen. 2315 auf eine stillstehende und symmetrische Rechteckwelle einstellen.

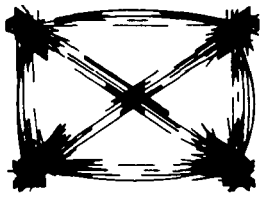

Bild 10

D. EINSTELLUNGEN AN DER BILDRÖHRENPLATINE (Bild 11)

1. Einstellung von Vg2
Ein Schwarzrastersignal einspeizen. Oszilloskop mit den Anschlüssen 9 und 12 von IC7465 verbinden, messen und notieren, auf welchem Gleichspannungsniveau sich die Unterseite enes jeden Oszillogramms befindet. Das niedrigste Niveau mit dem Vg2 potentiometer (Bild 6) auf 125 V einstellen.

2. Grauskala
Ein Grauskala-Prüfmuster einspeisen und das Gerät in gewöhnlicher Weise einstellen. Das Gerät etwa 10 Minuten anheizen lassen. 3380 und 3384 regeln, bis die verlangte Grauskala erhalten worden ist.

E. EINSTELLUNG AM VIDEOTEXTDECODER (Bild 11)

Anschluss 22 von IC7830 an Masse legen. Einen Frequenzmesser an Anschluss 17 von IC7830 schalten und 5803 auf 6,000 MHz ± 30 kHz regeln. Durchverbindung beseitigen.

1001 CARRIER PANEL

REMARKS

1) only for MULTI FRANCE sets
2) not for MULTI FRANCE sets
3) only for SECAM/PAL BG
4) not for SECAM/PAL BG
5) only for PAL BG
6) not for PAL BG
7) only for PAL BG NICAM
8) not for PAL BG NICAM
») only for PAL I
10) not for PAL I
11) only for PAL ITALY
12) not for PAL ITALY

Mechanical Darta

	4822 492 63733	spring fix. TDA1521
	4822 492 70143	spring fix. transistor
10	4822 265 30389	2p male degaussing
	4822 264 40207	2p female degaussing
11	4822 265 40596	2p male mains
	4822 290 60626	2p female mains
13	4822 265 30378	4p male
	4822 267 50824	4p female
14	4822 290 40295	7p male
	4822 265 40252	7p female
15	4822 265 40421	6p male
	4822 267 30546	6p female
16	4822 264 40207	3p male
	4822 267 40794	3p female
17	4822 267 50591	6p male gold plated
	4822 265 40469	6p female gold plated
18	482226450148	8p male gold plated
	4822 265 40471	8p female gold plated
19	4822 264 40239	3p male
	4822 290 40284	3p female
22	4822 267 40666	3p male
23	4822 264 40207	3p male
	4822 267 40794	3p female
24	4822 267 40665	3p male
	4822 290 40291	3p female
25	4822 265 30437	3p male gold plated
27	4822 265 40821	7p male
31	482221820849	foil keyboard
	4822 410 26538	knob assy 8 fold
339)	4822 277 10976	mains switch
33 10)	4822 276 12445	mains switch
35	4822 267 20387	socket SVHS
36	4822 466 92299	insulator 25X32mm
39	4822 267 20355	socket CVBS/AUDIO STEREO
43	4822 256 30274	fuse holder
45	4822 273 30324	switch SK4
48	4822 267 60243	EURO-connector
81	4822 535 30095	eyelet 1,98X0,18X2,29mm
82	4822 535 30096	eyelet 1,52X0,18X2,23mm
	482225691373	holder TXT panel
	482232020126	focus cable

Various parts

10009)	482221010364	U944/L
100010)	482221010365	UV816
1002	482252610405	ferrite bead for D6630,D6640,D6641
1003	4822 212 22983	infra red receiver

Various p*arta*

10151)	482224272212	filter OFWG3950
10155)	4822 242 72495	filter OFWG3251
10157)	4822 242 72554	filter OFWG3254
10159)	4822 242 72553	filter OFWJ3251
10163,11)	4822 242 72374	filter OFWG1961
10203,11)	4822 242 72375	filter OFWG9250
1030 10)	4822 242 72211	filter 5,5MHz
1031 1)	4822 15330025	filter 6,OMHz
1352	4822 242 70933	crystal4,433619MHz
1534	4822253 10074	fuseTO,315A
1559	4822253 10052	fuse T1A
1600	4822 253 30025	fuse T2A
1601	4822 253 10059	fuse T0.630A
1760	4822 242 70831	crystal 4,0 MHz

-C-

2001	4822 12440195	150uF20%16V
2002	4822 12231765	100pF5%50V
2003	4822 12231765	100pF5%50V
2004	4822 12233484	4,7nF 10% 63V
2005	4822 12233496	100nF10%63V
20063,11)	4822 122 33484	4,7nF 10% 63V
2007	482212233104	100nP 10% 63V
2008 1)	4822 12440433	47uF 20% 25V
2009	4822 12440433	47uF 20% 25V
20103,11)	4822 12233484	4,7nF10%63V
2013	4822 12440242	1uF20%63V
2014	482212231797	22nF10%63V
20161)	4822 12232504	15pF5%50V
2018	4822 12233484	4,7nP10%63V
2019 1)	482212231769	18pF5%50V
2020 1)	482212231774	56pF 5% 50V
2021 1)	4822 122 32504	15pF5%50V
2022	4822 12233484	4,7nF 10% 63V
2023	4822 12233484	4,7nF 10% 63V
2024	5322 121 42498	680nF 5% 63V
2030 1)	4822 121 51252	470nF5%100V
2031 9)	482212231349	68pF2% 100V
2032 9)	482212231052	8,2pF3% 100V
2033	482212233104	100nF 10% 63V
2034	4822 122 33205	12pF10%63V
2035 1)	482212232083	8,2pF 5% 50V
2036 1)	482212233484	4,7nF 10% 63V
2037 1)	482212233484	4,7nF10%63V
2039	482212440197	330uF 20% 16V
2040 1)	4822 12233484	4,7nF 10% 63V
2041	4822 12233104	100nF10%63V
2042	4822 121 42408	220nF 5% 63V
2043	482212231797	22nF10%63V
2044	482212233104	100nF 10% 63V
2046 1)	4822 12233484	4,7nF10%63V
2047 1)	4822 12233484	4,7nF 10% 63V
2048 1)	482212233465	39pF 2%
2049 1)	4822 12233465	39pF 2%
2050 1)	482212233471	12pF2%
2051 1)	4822 12232082	4,7pF 5% 50V
2053 1)	4822 12233679	120pF2%50V
2054 1)	482212231797	22nF10%63V
2055 1)	4822 12233476	220pF 2% 50V
2056 1)	4822 12233473	27pF 2%
2057 1)	4822 122 33469	10pF5%
2058 1)	482212233681	15pF2%50V
2059 1)	482212233471	12pF2%
2068 1)	4822 12232082	4,7pF 5% 50V
2069 1)	4822 12231825	27pF 10% 50V

1001 CARRIER PANEL

-C-			-C-		
2070 1)	4822 122 33484	4,7nF 10% 63V	2350	4822 124 40242	1pF20%63V
2071 1)	482212231797	22nF 10% 63V	2351	482212233104	100nF10%63V
2072 1)	4822 12231797	22nF10%63V	2352	4822 12232504	15pF 5% 50V
2127	4822 12440195	150uF20%16V	2353	482212233104	100nF 10% 63V
21292,10)	4822 12233484	4,7nF 10% 63V	2355	4822 12231916	5,6nF 10% 63V
213010)	4822 12440435	10uF20%50V	2356	482212233104	100nF 10% 63V
2131 10)	4822 12440246	4,7pF 20% 63V	2357	4822 12232504	15pF 5% 50V
2132 10)	4822 122 33484	4,7nF 10% 63V	2361	4822 12231797	22nF 10% 63V
2133 10)	4822 122 33496	100nF10%63V	2362	4822 12231965	220pF 5% 63V
2270	4822 12233104	100nF10%63V	2363	4822 12233478	10nF 10% 63V
2271	4822 12231797	22nF10%63V	2364	482212233104	100nF 10% 63V
2272	4822 12232597	6,8nF10%63V	2365	4822 12232082	4,7pF 5% 50V
2273	482212232597	6,8nF10%63V	2366	482212233104	100nF10%63V
2274	482212231797	22nF10%63V	2367	482212231772	47pF 5% 50V
2275	482212231797	22nF10%63V	2369	532212440697	470MF20% 16V
2276	4822 12231797	22nF 10% 63V	2370	4822 12440193	68uF20% 16V
2279	4822 12233104	100nF 10% 63V	2371	4822 12233104	100nF 10% 63V
2280	4822 12233104	100nF10%63V	2372	482212233104	100nF10%63V
2281	482212231797	22nF10%63V	2373	4822 12233104	100nF 10% 63V
2283	482212440197	330pF20% 16V	2374	4822 12233104	100nF 10% 63V
2285	4822 124 40207	100pF20%25V	2375	4822 12233104	100nF 10% 63V
2286	482212151252	470nF5%100V	2378	4822 12231772	47pP 5% 50V
2287	482212151252	470nF5% 100V	2379	4822 12233104	100nF10%63V
2290	4822 12441677	680^F 20% 25V	2382	4822 12231797	22nF10%63V
2291	482212441677	680|JF 20% 25V	2399	4822 12231765	100pF5%50V
2293	4822 12422633	22yF 20% 35V	2421	4822 12233104	100nF10%63V
2301	4822 12233104	100nF10%63V	2422	4822 12233104	100nF 10% 63V
2302	482212233104	100nF10%63V	2423	4822 12233104	100nF 10% 63V
2303	5322 12231647	1nF10%63V	2431	4822 121 51473	470nF 20% 63V
2304	4822 12231797	22nF10%63V	2432	4822 12233104	100nF 10% 63V
2305	482212233478	10nF 10% 63V	2433	482212231727	470pF 5% 63V
2306	4822 121 41857	10nF5% 100V	2434	4822 12233104	100nF10%63V
2307	482212233104	100nF10%63V	2435	4822 12233104	100nF10%63V
23101,3)	482212233104	100nF 10% 63V	2436	4822 12231727	470pF 5% 63V
2311 1,3)	4822 124 40242	1^F 20% 63V	2437	5322 12231844	330pF10%63V
23121,3)	4822 124 40242	1pF20%63V	2438	482212231768	180pF5%50V
23131,3)	4822 12233104	100nF 10% 63V	2439	482212231768	180pF5%50V
23141,3)	482212231765	100pF5%50V	2440	482212231765	100pF5%50V
23151,3)	4822 12231775	680pF 5% 50V	2441	4822 12231765	100pF5%50V
23161,3)	482212233481	1,8nF15%	2442	4822 121 51252	470nF5% 100V
23171,3)	482212233104	100nF10%63V	2443	4822 121 51252	470nF5% 100V
23181,3)	4822 12233104	100nF10%63V	2445	4822 12233104	100nF 10% 63V
2321 1,3)	4822 122 33683	100pP5%63V	2451	4822 12233496	100nF 10% 63V
23221,3)	482212232878	56pF 5% 50V	2455	4822 12233478	10nF 10% 63V
23231,3)	482212233104	100nF10%63V	2456	4822 12440246	4,7uF 20% 63V
2324 1,3)	4822 12233104	100nF10%63V	2458	4822 121 42937	2,7nF 1%250V
23251,3)	482212231807	1200pF5%50V	2459	482212233496	100nF10%63V
23261,3)	482212231807	1200pF5%50V	2460	4822 12231771	390pF 5% 50V
23271,3)	482212232444	33pF 5% 50V	2461	4822 12231797	22nP 10% 63V
23281,3)	482212232444	33pF 5% 50V	2462	482212231768	180pF5%50V
2330	4822 12233104	100nF 10% 63V	2465	4822 12441545	220pF20%16V
2331	482212233478	10nF 10% 63V	2466	4822 12440753	6,8uF 20% 63V
2332	5322 121 42661	330nF 5% 63V	2467	4822 12233496	100nP 10% 63V
2334	4822 12231965	220pF 5% 63V	2468	4822 12440244	2,2pP 20% 63V
2335	4822 121 51252	470nF5%100V	2469	4822 12422633	22pF 20% 35V
2337	5322 121 42386	100nF 5% 63V	2470	482212231772	47pF 5% 50V
2338	5322 121 42386	100nF 5% 63V	2471	4822 121 41756	330nP10%63V
2339	532^ 121 42386	100nF 5% 63V	2473	4822 121 41756	330nF 10% 63V
•2340	482212440242	IMF 20% 63V	2475	482212231797	22nF 10% 63V
2341	482212233104	100nF10%63V	2476	482212440242	1HF20%63V
2342	4822 12233104	100nF10%63V	2500	482212233637	220pF 10% 50V
2343	4822 12231965	220pF 5% 63V	2505	4822 12232542	47nF 10% 63V
2344	4822 12233104	100nP10%63V	2506	482212441684	470uF 20% 35V
2345	482212233104	100nF 10% 63V	2509	4822 12440244	2,2pF 20% 63V
2346	5322 121 42386	100nF 5% 63V	2520	4822 12441718	68pF 20% 40V
2349	4822 12440753	6.8MF 20% 63V	2521	4822 121 41839	390nF10%63V

-C-

2526	5322 12231648	12nF 10% 50V
2531	4822 121 51409	120nF 5% 63V
2532	4822 12440242	1HF20%63V
2533	4822 124 40242	1 uF 20% 63V
2542	5322 12232332	1,5nF 10% 100V
2544	5322 121 42578	100nF5% 100V
2545	4822 12233707	1,2nF 10% 2kV
2546	5322 121 42523	8,2nF 5% 2kV
2547	4822 121 40516	22nF10%250V
2549	4822 121 42073	390nF10%400V
2550	4822 121 40479	390nF10%250V
2551	482212422417	0,47uF20%160V
2560	4822 121 40336	47nF10%250V
2570	4822 12440804	22^F 20% 63V
2574	482212210175	2,2nF 10% 50V
2573	5322 12422229	1000uF20%35V
2580	4822 12440201	1000uF20%16V
2585	482212440435	10uF20%50V
2588	482212233498	2,7nF 10% 63V
2590	5322 121 42498	680nF 5% 63V
2593	4822 12440435	10uF20%50V
2594	4822 124 40435	10pF20%50V
2600	4822 12441531	470nF 10% 250V
2601	4822 121 40487	100nF10%400V
2605	4822 12441608	220uF 20% 385V
2606	482212610157	33pF10%400V
2607	4822 12233922	1nF20%400V
2611	4822 12233637	220pF 10% 50V
2614	482212231808	150pF 10% 50V
2617	5322 121 42498	680nF 5% 63V
2620	4822 121 51349	68nF 5% 63V
2625	482212240592	1,5nF5% 1kV
2630	482212441056	47pF 50% 200V
2631	482212441056	47MP 50% 200V
2632	4822 12233708	2,2nF10% 1kV
2635	4822 12233478	10nF10%63V
2636	4822 121 41839	390nF 10% 63V
2637	482212231797	22nF10%63V
2640	482212440214	1000pF20%25V
2641	4822 12440214	1000uF20%25V
2645	482212141719	1pF10%100V
2650	4822 121 42411	82nF2%100V
2651	4822 12233483	33nF 10% 63V
2654	482212210175	2,2nF10%50V
2655	5322 122 32838	82np 10% 63V
2656	5322 122 32838	82nF 10% 63V
2658	5322 122 32838	82nF10%63V
2659	5322 121 42661	330nF 5% 63V
2660	482212441677	680uF 20% 25V
2661	4822 124 40433	47nF 20% 25V
2670	482212231766	120pF5%50V
2671	482212233104	100nF 10% 63V
2702	4822 12233205	12pF10%63V
2705	482212233104	100nF 10% 63V
2709	482212233104	100nF 10% 63V
2714	482212233104	100nF 10% 63V
2724	4822 12233498	2,7nF10%63V
2739	482212231766	120pF5%50V
2740	482212231766	120pF5%50V
2750	482212231825	27pF10%50V
2757	4822 12233478	10nF 10% 63V
2758	4822 12233205	12pF10%63V
2759	482212233478	10nF10%63V
2760	482212231825	27pF10%50V
2761	482212231825	27pF 10% 50V
2766	482212440207	100MF20%25V

-H-

2775	4822 122 33496	100nF 10% 63V
2860	4822 12231765	100pF5%50V
2870	4822 12232142	270pF 5% 63V
2871	4822 121 51252	470nF 5% 100V
2872	4822 121 43079	4,7nF5%100V
2873	482212232142	270pF 5% 63V
2874	4822 121 43079	4,7nF5% 100V
2875	4822 12232142	270pF 5% 63V
2876	482212231965	220pF 5% 63V
2877	4822 12232444	33pF 5% 50V
2878	482212231972	39pF 5% 50V
2879	4822 12231972	39pF 5% 50V
2880	482212231965	220pF 5% 63V
2881	482212231965	220pF 5% 63V
2882	482212232142	270pF 5% 63V

-R-

3001	4822111 30519	27R 5% 0.33W
3002	48221 1 190251	22k 2% 0.25W
3003	4822 1165°461	18k5%0,5W
3004	4822 11652461	18k5%0,5W
3005	5322 111 90092	1k2%0,25W
3006 1)	4822111 90163	jumper
3006 2)	53221 1 190091	100R2%0,25W
3007 1)	48221 1 190163	jumper
3007 2)	53221 1 190091	100R2%0,25W
3009	4822 1 1 190572	5k6 2% 0.25W
3010	4822 111 90542	27k 2% 0.25W
3011	48221 1 190214	100k2%0,25W
3012	48221 0011163	100k30%linO,1W
3013 1,7,9)	4822 1 1 1 90214	100k2%0,25W
30132,8,10	5322 1 1 1 90108	39k 2% 0,25W
3014	4822 1 1 1 90253	12k2%0,25W
3015 1)	48221 1 190178	220R 2% 0.25W
30152)	4822 1 1 190163	jumper
3016 1)	4822 11652289	5k6 5% 0,5W
3017 1)	4822 1 1 190572	5k6 2% 0,25W
3021 9)	4822 1 1 1 90569	2K7 2% 0.25W
3021 10)	4822 1 1 190249	10k2%0,25W
3022	4822 1 1 190575	82k 2% 0,25W
3023	48221 1 190157	3k3 2% 0.25W
3024	4822 111 90171	820R 2% 0.25W
3025 1)	4822 1 1 1 90162	680R 2% 0,25W
3026 1)	4822111 90238	180k2%0,25W
3027 1)	4822 10011088	5k30%lin 0,1 W
3028 1)	5322 111 90101	1k82%0,25W
3029 1)	4822 111 90569	2k7 2% 0,25W
3030 1)	4822 11652291	56k 5% 0,5W
3031 1)	5322 1 1 190091	100R2%0,25W
3031 9)	5322 111 90096	1k22%0,25W
3031 2,10)	5322 1 1 1 90098	150R2%0,25W
3035 1)	53221 1 190109	470R 2% 0.25W
30352,10)	5322 111 90092	1k2%0,25W
3036 9)	5322 111 90111	4k7 2% 0.25W
3037 1)	4822 1 1 190248	2k2 2% 0.25W
3038 1)	482211652256	2k2 5% 0.5W
3039 1)	48221 1 190571	3k9 2% 0.25W
3040	4822 111 90542	27k 2% 0.25W
3041	4822 111 90543	47k 2% 0.25W
3043 1)	5322 111 90092	1 k 2% 0.25W
3043 2)	48221 1 190154	270R 2% 0.25W
3044	4822 11652199	68R 5% 0,5W
3045	4822 11652215	220R 5% 0,5W
3047 1)	5322 111 90096	1k22%0,25W
3047 2)	53221 1 190109	470R 2% 0.25W

1001 CARRIER PANEL

-CD-			•CD-		
30481)	4822111 90214	100k 2% 0.25W	33281,3)	5322 111 90092	1k2%0,25W
3049	4822111 90238	180k2%0,25W	3329 1,3)	4822 11 190251	22k 2% 0.25W
3052	5322111 90106	330R 2% 0.25W	3330	4822 11652175	100R5%0,5W
3053 1)	48221 1 190163	jumper	3331	48221 1 190163	jumper
30551)	48221 1 190248	2k2 2% 0.25W	3334	4822 11652234	100k5%0,5W
3056	4822 111 90569	2k7 2% 0.25W	3346	4822111 90151	1k52%0,25W
3058 1)	48221 1 190214	100k2%0,25W	3347	48221 1 190249	10k2%0,25W
3060	482211652224	470R 5% 0.5W	3348	4822 1 1 190178	220R 2% 0.25W
3080 1)	4822111 90163	jumper	3349	5322 111 90111	4k7 2% 0.25W
3081	4822111 90163	jumper	3350	4822111 90163	jumper
3082 9)	4822111 90163	jumper	3351	48221 1 190163	jumper
3085 2)	48221 1 190163	jumper	3352	4822111 90165	2k 2% 0.25W
3086 1)	4822111 90163	Jumper	3354	5322 111 90092	1 k 2% 0,25W
3087	4822111 90163	jumper	3356	4822 111 90238	180k2%0,25W
3088 1)	4822111 90163	jumper	3361	4822 1 1 190569	2k7 2% 0.25W
3089	4822111 90163	jumper	3362	4822 1 1 190249	10k2%0,25W
3096	48221 1 190163	jumper	3363	5322 111 90101	1k82%0,25W
3128	4822111 30522	33R 5% 0.33W	3364	4822 111 90572	5k6 2% 0.25W
3131 1)	48221 1 190513	330k 2% 0,25W	3365	4822111 90198	3k 2% 0.25W
31597,9)	48221 1 130508	10R5%0,33W	33661,3)	4822 1 1 190573	56k 2% 0,25W
31598,10)	48221 1 130517	22R 5% 0.33W	3367 1,3)	4822 1 1 190543	47k 2% 0.25W
3207	5322 111 90111	4k7 2% 0.25W	3368 1,3)	4822111 30513	15R5%0,33W
3210	5322111 90111	4k7 2% 0,25W	3368 2,4)	48221 1 130517	22R 5% 0.33W
3223	532211190096	1k22%0,25W	33691,3)	4822111 30513	15R5%0,33W
3224	532211190096	1k22%0,25W	3369 2,4)	48221 1 130515	18R5%0,33W
3270	5322111 90092	1k2%0,25W	3421	4822 111 90253	12k2%0,25W
3271	48221 1 130506	8R2 5% 0.33W	3422	48221 1 190157	3k3 2% 0.25W
3272	482211652219	330R 5% 0,5W	3424	4822111 90248	2k2 2% 0.25W
3274	4822111 30506	8R2 5% 0.33W	3425	482211653025	2k2 1% 0,6W
3275	482211652219	330R 5% 0.5W	3426	48221 1 190248	2k2 2% 0.25W
3277	48221 1 190163	jumper	3427	48221 1 190217	47R 2% 0.25W
3279	4822 1 1 190202	68k 2% 0.25W	3431	48221 1 190251	22k 2% 0.25W
3280	4822111 90202	68k 2% 0.25W	3432	5322 111 90096	1k22%0,25W
3281	482211652207	1k25%0,5W	3433	5322 111 90242	180R2%0,25W
3282	4822 111 90202	68k 2% 0.25W	3434	482211652391	1k5%0,5W
3283	5322111 90096	1k22%0,25W	3435	482211652391	1k5%0,5W
3284	4822111 90249	10k 2% 0.25W	3436	53221 1 190091	100R2%0,25W
3285	4822111 90249	10k 2% 0.25W	3437	53221 1 190091	100R 2%0,25W
3286	48221 1 190163	jumper	3451	48221 1 190248	2k2 2% 0.25W
3287	4822111 90163	jumper	3453	482211652269	3k3 5% 0.5W
3288	4822111 90249	10k2%0,25W	3454	4822111 90178	220R 2% 0.25W
3289	48221 1 190544	6k8 2% 0.25W	3455	5322111 90111	4k7 2% 0.25W
3292	48221 1 190163	jumper	3456	4822 1 1 190544	6k8 2% 0.25W
3293	4822 111 90151	1k52%0,25W	3457	482210020166	10k 30% lin 0,1 W
3294	4822111 90571	3k9 2% 0.25W	3458	48221 1 190216	30k 2% 0.25W
3295	48221 1 190163	jumper	3459	4822111 90417	2M7 5% 0.25W
3296	4822111 90249	10k2%0,25W	3460	48221 1 190568	120k2%0,25W
3297	4822 1 1 190543	47k 2% 0.25W	3462	48221 1 190542	27k 2% 0.25W
3298	48221 1 190409	1M25%0,25W	3463	48221 1 190238	180k2%0,25W
3299	482211681002	91 OR 5% 1W	3464	48221 1 190251	22k 2% 0.25W
3301	4822111 90163	jumper	3465	4822 1 1 190205	820k 2% 0.25W
3302	48221 1 190163	jumper	3466	5322 111 90096	1k22%0,25W
3303	5322 111 90092	1k2%0,25W	3468	4822 111 90544	6k8 2% 0.25W
3304	4822111 90163	jumper ^	3469	48221 1 190186	22R 2% 0.25W
3305	4822111 90163	jumper	3470	48221 1 190157	3k3 2% 0.25W
33061,3)	48221 1 190163	jumper	3471	4822 11652242	130k5%0,5W
3311	4822111 90162	680R 2% 0.25W	3472	482210011465	200k 30% lin
3313	48221 1 190417	2M7 5% 0.25W	3473	4822 11652258	220k 5% 0,5W
33141,3)	4822 111 90171	820R 2% 0.25W	3474	4822 111 90151	1k52%0,25W
3315	4822111 90178	220R 2% 0.25W	3475	48221 1 190162	680R 2% 0,25W
3317	4822111 90163	jumper	3476	4822 111 90572	5k6 2% 0.25W
33181,3)	48221 1 190249	10k2%0,25W	3477	482211652264	27k 5% 0,5W
3320	48221 1 190163	jumper	3478	48221 1 190163	jumper
3321 1,3)	482210020165	500R 30% lin 0,1W	3500	4822111 90253	12k2%0,25W
33221,3)	48221 1 190162	680R 2% 0.25W	3501	482211652199	68R 5% 0,5W
3327 1,3)	5322 1 1 190092	1k2%0,25W	3502	4822 11681005	8k2 5% 3W

CHASSIS G110SVHS

1001 CARRIER PANEL

-R-		
3503	482211652339	1R55%0,5W
3505	53221 1 190109	470R 2% 0.25W
3506	48221 1 190215	240k 2% 0.25W
3507	4822 111 90253	12k2%0,25W
3508	5322111 90104	2R2 5% 0.25W
3509	53221 1 190104	2R2 5% 0.25W
3510	53221 1 190104	2R2 5% 0.25W
3511	53221 1 190104	2R2 5% 0.25W
3512	4822 11652249	1k8 5% 0.5W
3514	48221 1 190571	3k9 2% 0.25W
3515	48221 1 190184	1 R 5% 0.25W
3518	48221 1 190154	270R 2% 0.25W
3519	48221 1 190154	270R 2% 0.25W
3520	4822111 90162	680R 2% 0.25W
3521	4822 10011088	5k 30% lin 0,1 W
3522	4822 111 90151	1k52%0,25W
3523	53221 1 190104	2R2 5% 0.25W
3524	48221 1 190202	68k 2% 0.25W
3525	482210020166	10k 30% lin 0,1 W
3526	48221 1 190573	56k 2% 0.25W
3527	4822 111 90409	1M25%0,25W
3528	48221 1 190248	2k2 2% 0.25W
3529	53221 1 190104	2R2 5% 0.25W
3530	5322111 90092	1k2%0,25W
3531	4822111 90214	100k2%0,25W
3532	4822 111 90249	10k2%0,25W
3535	48221 1 190163	Jumper
3540	482211652186	22R 5% 0.5W
3542	4822 11652269	3k3 5% 0,5W
3544	482211653418	2k7 10% 5W
3545	48221 1 190124	82R 2% 0.25W
3550	482211681815	15k5%0,5W
3551	4822 11652226	560R 5% 0,5W
3552	4822 11652226	560R 5% 0,5W
3554	482211652226	560R 5% 0,5W
3560	482211652254	20k 5% 0,5W
3570	4822111 30513	15R 5%0,33W
3575	482211680543	2R7 5% 0,5W
3577	4822 11680543	2R7 5% 0,5W
3578	482211652226	560R 5% 0,5W
3580	4822 1 1 30483	1 R 5% 0.33W
3581	4822 1 1 30483	1R5%0,33W
3582	4822 11652226	560R 5% 0,5W
3583	4822111 30515	18R5%0,33W
3585	4822 111 30513	15R 5% 0.33W
3588	482211652398	150R 5% 0,5W
3589	482211652398	150R5%0,5W
3590	48221 1 190214	100k2%0,25W
3591	4822 111 90161	470k 2% 0,125W
3592	48221 1 190162	680R 2% 0.25W
3593	4822 111 30483	1R5%0,33W
3594	4822 1 1 30483	1R5%0,33W
3595	482210511023	1k 30% 0,1 W
3596	48221 1 130513	15R5%0,33W
3597	4822111 90163	jumper
3598	53221 1 190106	330R 2% 0.25W
3601	482211640033	NTC/PTC
3603	482211682077	9M1 1%0,5W
3605	4822111 30561	1k5%0,33W
3606	4822 1 1 30561	1k5%0,33W
3608	5322 111 90274	51k2%0,25W
3609	4822111 90574	75k 2% 0.25W
3610	53221 1 190274	51k2%0,25W
3611	4822 111 90569	2k7 2% 0.25W
3613	48221 1 190543	47k 2% 0.25W
3615	4822111 90178	220R 2% 0.25W

-R-		
3616	53221 1 190091	100R2%0,25W
3617	48221 1 190178	220R 2% 0.25W
3618	482211652297	68k 5% 0.5W
3619	5322 111 90095	10R2%0,25W
3620	4822 11652193	39R 5% 0.5W
3621	4822 11652193	39R 5% 0.5W
3622	48221 1 190365	51R2%0,25W
3623	48221 1 190365	51 R 2% 0.25W
3624	48221 1 190214	100k 2% 0.25W
3625	4822 11652193	39R 5% 0.5W
3626	48221 1 190214	100k2%0,25W
3631	4822 11681435	120k1%0,4W
3633	5322111 90113	560R 2% 0.25W
3634	5322 111 90111	4k7 2% 0.25W
3635	4822 10011348	1k 30% lin
3636	5322 111 90113	560R 2% 0.25W
3647	5322 11653473	1k11%0,6W
3648	4822 111 90171	820R 2% 0,25W
3649	4822 111 90186	22R 2% 0.25W
3650	482211681621	82R 5% 2W
3651	5322 111 90096	1k22%0,25W
3652	48221 1 190178	220R 2% 0.25W
3653	53221 1 190091	100R 2%0,25W
3654	4822 11681622	180R5%2W
3655	48221 1 190543	47k 2% 0.25W
3656	4822 111 90543	47k 2% 0.25W
3658	48221 1 190163	jumper
3659	5322 111 90242	180R2%0,25W
3660	4822 1 1 190572	5k6 2% 0.25W
3661	5322 111 90242	180R2%0,25W
3662	5322 1 1 190098	150R2%0,25W
3663	5322111 90091	100R2%0,25W
3664	53221 1 190091	100R2%0,25W
3665	48221 1 190249	10k2%0,25W
3666	4822111 90163	jumper
3667	48221 1 190163	jumper
3668	4822 1 1 190542	27k 2% 0.25W
3669	4822 1 1 190202	68k 2% 0.25W
3670	482211652267	30k 5% 0,5W
3671	5322 111 90092	1k2%0,25W
3672	48221 1 190249	10k2%0,25W
3673	5322 111 90101	1k82%0,25W
3674	4822 1 1 190163	jumper
3675	4822111 90163	jumper
3676	48221 1 190163	jumper
3701	5322 111 90113	560R 2% 0.25W
3702	482211652175	100R5%0,5W
3703	482211652175	100R 5% 0,5W
3704	4822 11652175	100R5%0,5W
3705	48221 1 190253	12k 2% 0.25W
3706	5322 111 90111	4k7 2% 0.25W
3707	5322 111 90111	4k7 2% 0.25W
3709	4822 111 90373	9k1 2% 0.25W
3710	4822 111 90542	27k 2% 0.25W
3711	5322 111 90111	4k7 2% 0.25W
3714	48221 1 190182	390k 2% 0.25W
3715	4822 111 90205	820k 2% 0.25W
3716	48221 1 190197	220k 2% 0.25W
3719	48221 1 190163	jumper
3721	4822111 90163	jumper
3722	48221 1 190163	jumper
3723	48221 1 190163	jumper
3724	48221 1 190163	jumper
3729	48221 1 190249	10k 2% 0.25W
3730	48221 1 190178	220R 2% 0.25W
3731	4822 11652234	100k5%0,5W

1001 CARRIER PANEL

-R-

3732	4822 1 1 1 90251	22R 2% 0.25W
3733	4822 1 1 1 90249	10k 2% 0.25W
3734	5322 1 1 1 90267	33k 2% 0.25W
3735	4822 111 90249	10k2%0,25W
37361)	4822 1 1 1 90249	10k2%0,25W
3737 1)	4822111 90249	10k2%0,25W
3738 1)	4822111 90249	10k 2% 0,25W
3739	482211652303	8k2 5% 0,5W
3742	4822 1 1 1 90372	910R2%0,25W
3743	4822 1 1 1 90569	2k7 2% 0.25W
3744	4822111 90569	2k7 2% 0,25W
3745	4822 111 90569	2k7 2% 0.25W
3750	5322 111 90092	1k2%0,25W
3751	4822 11652215	220R 5% 0,5W
3753	4822 111 90253	12k2%0,25W
3754	4822 1 1 1 90542	27k 2% 0,25W
3757	4822 1 1 1 90253	12k2%0,25W
3758	4822 1 1 1 90543	47k 2% 0,25W
3763	4822 111 90572	5k6 2% 0.25W
3764	4822111 90249	10k2%0,25W
3765	4822 1 1 1 90214	100k2%0,25W
3766	4822 1 1 1 90214	100k2%0,25W
3767	4822 1 1 1 90251	22k 2% 0.25W
3768	4822 111 90544	6k8 2% 0.25W
3769	5322111 90111	4k7 2% 0,25W
3770	4822 1 1 1 90249	10k 2% 0.25W
3772	4822 1 1 1 90248	2k2 2% 0.25W
3773	482211652175	100R5%0,5W
3776	4822 11652175	100R5%0,5W
3777	4822111 90248	2k2 2% 0.25W
3778	4822 1 1 1 90157	3k3 2% 0.25W
3780 1)	4822111 90178	220R 2% 0.25W
3781 1)	4822111 90178	220R 2% 0.25W
3782	4822 1 1 1 90163	jumper
3783	4822 1 1 1 90163	jumper
3784	4822111 90163	jumper
3789	4822 1 1 1 90163	jumper
3790	4822111 90163	jumper
3844	482211652219	330R 5% 0.5W
3850	4822 11652219	330R 5% 0,5W
3851	4822 11652201	75R 5% 0,5W
3852	4822 11652219	330R 5% 0,5W
3853	4822 11652201	75R 5% 0.5W
3854	4822 1 1 1 90248	2k2 2% 0.25W
3855	482211652219	330R 5% 0.5W
3856	4822 11652201	75R 5% 0.5W
3857	4822 11652215	220R 5% 0.5W
3859	4822 111 90569	2k7 2% 0.25W
3860	53221 1 1 90106	330R 2% 0.25W
3861	4822 111 90544	6k8 2% 0.25W
3862	4822 1 1 1 90544	6k8 2% 0.25W
3863	482211652264	27k 5% 0.5W
3866	4822 11652199	68R 5% 0,5W
3867	5322 111 90111	4k7 2% 0.25W
3872	4822111 90542	27k 2% 0.25W
3873	4822 1 1 1 90253	12k2%0,25W
3874	4822111 90571	3k9 2% 0.25W
3877	4822 11652213	180R5%0,5W
3878	5322 111 90113	560R 2% 0.25W
3879	482211652213	180R5%0,5W
3880	5322111 90113	560R 2% 0.25W
3881	482211652222	390R 5% 0.5W
3882	4822 11652222	390R 5% 0.5W
3885	4822111 90163	jumper
3887	482211680747	75R5%0,125W
3889	482211652383	6R8 5% 0.5W
3891	482211652269	3k3 5% 0.5W
3892	482211652269	3k3 5% 0.5W
3893	4822 11680747	75R 5% 0,125W
3922	4822 1 1 1 90157	3k3 2% 0.25W

-TTTk-

50102)	4822 15220606	2,2uH 20%
5020 1)	4822 15753539	0,27uH 5%
5031 1)	482215220667	5,6uH 10%
5031 2,10)	4822 157 52753	8,2uH 10%
5031 9)	4822 15751999	10uH 10%
5034	4822 15753609	0,36uH 5%
5035	4822 15753534	0,34uH 5%
5036 1)	4822 157 53537	1,35uH5%
50401)	482215752279	33uH 10%
5052 1)	4822 157 53535	0,36uH 5%
50531)	4822 15753536	0,34uH 5%
5054 9)	4822 157 52286	22uH 10%
50681)	482215753538	0,75uH 5%
5132 10)	482215753534	0,34uH 5%
5134 10)	4822 15752286	22uH 10%
5290	482215810551	27uH 7,5%
5291	482215810551	27uH 7,5%
53161,3)	4822 15753543	2,35uH 10%
5321 1,3)	4822 15760388	10uH 2%
53271,3)	4822 15751999	10uH 10%
5328 1,3)	482215751999	10uH 10%
5330	482215753916	3,3uH 10%
5331	4822 15760092	3,3uH 10%
5332	4822 15760092	3,3uH 10%
5333	482215760092	3,3uH 10%
5334	4822 157 60092	3,3uH 10%
5335	4822 15760092	3,3uH 10%
5384	4822 157 52258	27uH
5452	482215220678	33uH 10%
5534	4822 158 10728	
5541	4822 146 10111	LINE DRIVER
5542	4822 157 60387	1uH 10%
5545	4822 15753862	L.O.T.
5549	482215753069	
5554	482215621332	AT4042/51
5578	482215753995	100uH 10%
5582	532215752539	15uH7,5%
5588	4822 157 52505	33uH 10%
5593	4822 15753861	
5600	482215753348	
5605	4822 157 53995	100uH 10%
5606	4822 157 53995	100uH 10%
5619	482215621125	3,9uH 10%
5621	4822 15753903	180uH 10%
5625	482215753854	S.O.P.S.
5631	4822 158 10551	27uH 7,5%
5632	482215810551	27uH 7,5%
5701	482215752843	56uH 5%

-D-

6004	482213080881	LLZ-C33
6018 1)	4822 13080888	BA682
6027 1)	4822 130 30621	1N4148
60371)	4822 13080888	BA682
6051 1)	4822 13080888	BA682
6052 1)	4822 130 80888	BA682
60531)	482213080888	BA682
60541)	4822 130 80888	BA682

1001 CARR1ER PANEL

-D-

6055 1)	4822 130 80888	BA682
6056 1)	4822 13080888	BA682
6058 1)	4822 13080888	BA682
60662,10)	4822 130 30621	1N4148
6280	482213081139	LLZ-C3V3
6281	4822 13081139	LLZ-C3V3
6282	4822 13080446	LL4148
6283	482213080446	LL4148
6284	4822 13080446	LL4148
6285	4822 13034195	BZX79-C13
6335	482213080446	LL4148
6367	4822 13080446	LL4148
6421	4822 13080446	LL4148
6455	482213081138	LLZ-C2V7
6456	482213080446	LL4148
6457	482213030621	1N4148
6465	*4822 130 30621*	1N4148
6502	482213081141	BZV55-C43
6503	4822 130 42489	BYD33G
6518	4822 130 80446	LL4148
6519	4822 13080446	LL4148
6546	482213041275	BY228/20
6547	482213032058	BYW95B
6551	4822 130 42488	BYD33D
6560	4822 130 80446	LL4148
6561	482213034383	BZX79-C47
6570	482213042606	BYD33J
6571	482213042488	BYD33D
6575	4822 13042489	BYD33G
6580	482213080915	BYD74C
6585	4822 13042488	BYD33D
6590	482213081141	BZV55-C43
6591	482213080446	LL4148
6592	482213081144	LLZ-C30
6593	4822 130 80446	LL4148
6594	4822 13080446	LL4148
6602	4822 13031933	1N5061
6603	482213031933	1N5061
6604	4822 130 31933	1N5061
6605	482213031933	1N5061
6611	482213080446	LL4148
6612	482213080446	LL4148
6613	482213080446	LL4148
6614	4822 13080446	LL4148
6617	4822 130 31456	BZV85-C5V1
6618	482213042488	BYD33D
6621	482213042488	BYD33D
6622	482213080446	LL4148
6630	4822 13081175	BYD74G
6637	4822 13081147	LLZ-F6V2
6638	4822 13081145	LLZ-F2V4
6640	4822 130 80914	BYD74B
6641	4822 130 80914	BYD74B
6644	4822 130 80446	LL4148
6645	4822 13042488	BYD33D
6646	4822 13080446	LL4148
6648	482213081146	LLZ-F24
6649	4822 13080446	LL4148
6653	4822 130 80446	LL4148
6657	4822 13081143	LLZ-C20
6660 7,9)	4822 130 80914	BYD74B
66608,10)	4822 13042488	BYD33D
6661 7,9)	482213080914	BYD74B
6661 8,10)	4822 13042488	BYD33D
6662	4822 130 80905	LLZ-F5V1
6665	4822 13080883	LLZ-C4V7

-D-

6669	482213080446	LL4148
6670	4822 13020245	SFOR5D43
6721	4822 13080446	LL4148
6722	4822 13080446	LL4148
6723	482213080446	LL4148
6726 7)	4822 13080446	BAS32L
6727 8)	4822 13080446	LL4148
6728 1)	482213080446	LL4148
6730	4822 13080446	LL4148
6741	4822 13080884	LLZ-C5V1
6742	4822 209 72895	TLUV5300
6743	4822 13030621	1N4148
6744	4822 13030621	1N4148
6745	4822 13030621	1N4148
6815	4822 13042488	BYD33D
6864	4822 13080446	LL4148

-IC- 1

7020	482220972812	TDA2549/C4
7027 1)	532213042012	BC858
7030 1)	4822 13061207	BC848
7039	4822 13044121	BC338
7044	4822 13061207	BC848
71301)	482220973219	TDA4445B
71302,8)	482220981878	TDA2545A
7270	4822 209 73853	TDA1521/N4
7281	482213061207	BC848
7282	4822 13061207	BC848
7284	5322 13042012	BC858
7285	4822 13042513	BC858C
7286	482213042513	BC858C
7287	4822 13042513	BC858C
7305	4822 209 60834	TDA8451/N5
7315 1,3)	4822 209 73214	TDA8490/N4
73161,3)	532213041982	BC848B
7350	482220961027	TDA8390/N4
7351	5322 13041982	BC848B
7360	4822 209 60835	TDA8452/N4
7363	5322 13041982	BC848B
7364	5322 13042012	BC858
73651,3)	5322 13042012	BC858
7422	5322 13041982	BC848B
7423	532213042012	BC858
7425	482220971512	TDA4565/V4
7455	5322 13042012	BC858
7470	4822 209 72363	TDA2579A/N8
7500	4822 13041344	BC337-40
7502	482213060775	2SD1266P
7503	482213061236	BD234
7530	482213042705	BC847
7533	4822 13060111	2SA1359
7540	4822 13042159	BF819
7545	482213061265	BU508AF
7591	5322 13042012	BC858
7593	5322 130 42012	BC858
7594	4822 13061207	BC848
7612	5322 130 42136	BC848C
7614	4822 130 80891	CNX83A
7615	482213042513	BC858C
7616	5322 130 44647	BC368
7625	4822 130 61407	BUT18AF
7637	5322 13042136	BC848C
7651	4822 13042513	BC858C
7652	5322 13042756	BC857C
7654	4822 13042133	BC817

1001 CARRIER PANEL

-IC-

7655	4822 130 42615	BC817-40
7656	4822 130 61233	BC857
7661	5322 130 44921	BD943
7663	5322 130 42012	BC858
7671	4822 130 61207	BC848
7720 7,9)	4822 209 61152	TMP47C634N-2675
77208,10)	4822 209 60941	TMP47C634N-2416
7733	4822 130 61207	BC848
7737 1)	4822 130 61207	BC848
7741 1)	4822 130 61207	BC848
7750	4822 130 61207	BC848
7754	4822 130 61207	BC848
7757	4822 130 61207	BC848
7766	4822 130 61207	BC848
7770	4822 209 73221	PCD8582P
7857	4822 209 73852	PMBT2369
7860	5322 130 42136	BC848C
7861	5322 130 42012	BC858
7870	5322 130 41982	BC848B

1004 SURROUND SOUND PANEL

Mechanical parts

10	4822 264 40207	3p male
	4822 267 40749	3p female
12	4822 264 40207	3p male
	4822 267 40794	3p female
14	4822 264 40207	3p male
	4822 267 40794	3p female
15	4822 264 40207	3p male
	4822 267 40794	3p female
40	4822 267 20236	dual jack 3,5mm
41	4822 267 20236	dual jack 3,5mm
42	4822 267 30631	dual CINCH

-C-

2256	5322 121 42927	3,9 NF 5% 100V
2257	5322 121 42927	3,9 NF 5% 100V
2267	5322 121 42927	3.9 NF 5% 100V
2268	5322 121 42927	3,9 NF 5% 100V
2296	5322 121 42927	3,9 NF 5% 100V
2297	5322 121 42927	3,9 NF 5% 100V

-R-

3261	482211380224	4R7 10% 5W
3266	482211652175	100R5%0,5W
3267	482211652175	100R5%0,5W

Mechanical parts

19	4822 265 30378	4p male
	4822 267 50824	4p female
20	4822 290 40295	7p male
	4822 265 40252	7p female
53	4822 255 70247	picture tube socket
55	4822 492 63733	spring fix. IC
68	4822 535 30096	eyelet1,52XO,18X2,23mm
	482232020126	focus cable

-C-

2333	482212233104	100nF10°/o63V
2358	482212141689	100nF10%250V
2376	4822 124 40433	47uF 20% 25V
2377	4822 12231772	47pF 5% 50V
2381	4822 12231972	39pF 5% 50V
2385	482212231972	39pF 5% 50V
2389	482212233104	100nF 10% 63V
2390	4822 122 32444	33pF 5% 50V
2397	5322 121 50885	33nF5%1kV
2398	5322 12232347	270pF2%100V
2412	5322 122 32343	47pF 2% 100V
2413	482212151286	120nF10%63V
2415	482212440772	6,8uF20%100V
2417	4822 12231727	470pF 5% 63V
2418	482212231727	470pF 5% 63V
2419	4822 12231727	470pF 5% 63V
2446	4822 12151394	270nP 20% 63V

-R-

3325	5322 11653736	330R 1% 0,6W
3371	48221 1 190409	1M25%0,25W
3372	48221 1 190368	680k2%0,125W
3373	48221 1 190571	3k92%0,125W
3374	4822111 90162	680R 2% 0,125W
3375	4822 111 30542	180R5%0,33W
3376	4822 111 30524	39R 5% 0.33W
3377	5322111 90092	1k 2% 0,125W
3378	5322111 90101	1k82%0,125W
3379	482211680992	68k 5% 2W
3380	4822 10020149	2k2 20%lin
3381	[illegible]	[illegible]
3382	5322111 90101	1k82%0,125W
3383	482211680992	68k 5% 2W
3384	482210020149	2k2 20%lin
3385	5322 111 90092	1k 2% 0,125W
3386	5322 111 90101	1k82%0,125W
3387	4822 11680992	68k 5% 2W
3389	4822111 90575	82k 2% 0,125W
3390	48221 1 190249	10k 2% 0,125W

-R-

3391	4822111 90544	6k82%0,125W
3392	4822 11681434	COMP 1k RC1/2
3393	4822 11681434	COMP 1k RC1/2
3394	4822 11681434	COMP 1k RC1/2
3395	4822 111 30483	1 R 5% 0.33W
3396	48221 1 191333	COMP 2k2 RC1/2
3397	4822 111 91333	COMP 2k2 RC1/2
3398	482211681434	COMP 1k RC1/2
3399	[illegible]	[illegible]
3400	4822 11681434	COMP 1k RC1/2
3401	48221 1 190163	Jumper
3402	48221 1 190163	Jumper
3403	48221 1 190163	jumper
3412	4822 111 90202	68k 2% 0.25W
3413	482211652244	15k5%0,5W
3414	48221 1 190214	100k 2% 0,125W
3415	482211652238	12k5%0,5W
3416	4822 11652251	18k 5% 0,5W
3423	48221 1 190249	10k 2% 0,125W
3442	48221 1 190197	220k 2% 0.25W
3446	48221 1 190163	jumper
3447	5322 111 90113	560R2%0,125W
3448	48221 1 190544	6k82%0,125W
3449	48221 1 190253	12k 2% 0,125W

-L-

5395	482215751312	68uH 10%

6405	4822 130 80446	LL4148
6406	4822 13080446	LL4148
6407	4822 13080446	LL4148
6410	4822 13080877	BAV103
6411	4822 13080877	BAV103
6412	4822 13080877	BAV103
6417	4822 13080446	LL4148
6418	4822 13080446	LL4148
6419	4822 13080446	LL4148
6447	4822 13080446	LL4148
6448	48221 3081015	LLZ-F10

-IC-

7391	5322 13041983	BC858B
7413	4822 13060373	BC856B
7465	4822 209 73832	TEA5101A/P

1003 TXT PLOF MODULE

REMARKS

1) only for NORDIC sets
2) not for NORDIC »ets

Mechanical pans

21	4822 265 40469	6p female gold plated
22	4822 265 40471	8p female gold plated

Vahous part«

1801	482224271417	crystal 13,875 MHz
1802	482224271508	tilter 6,0 MHz

-C-

2793	482212232542	47nF 10% 50V
2794	482212231769	18pF5%50V
2795	482212231769	18pF5%50V
2796	482212231769	18pF5%50V
2797	482212231769	18pF5%50V
2798 1)	4822 122 33205	12pF10%63V
2799 1)	482212233637	220pF10%50V
2800	482212441584	100uF20%10V
2801	4822 122 33478	10nF20%
2802	482212231972	39pF 5% 50V
2803	482212231972	39pF 5% 50V
2804	4822 122 31766	120pF5%50V
2805	4822 122 31766	120pF5%50V
2810	482212233496	100nF10%63V
2811	482212233496	100nF10%63V
2812	4822 122 33496	100nF10%63V
2813	4822 122 33478	10nF20%
2814	482212231773	560pF 5% 50V
2815	482212233496	100nF 10% 63V
2816	482212231825	27pF 5% 50V
2817	4822 122 32504	15pF 5% 50V
2818	532212231647	1nF10%50V
2819	482212233501	470pF 10%
2820	4822 122 31797	22nF 10% 63V
2821	482212232142	270pF 5% 63V
2822	4822 12231765	100pF5%50V
2823	4822 122 33501	470pF 10%
2824	482212232891	6<„1F 20% 50V
2825	482212441568	100uF20%16V
2826	482212232504	15pF 5% 50V
2827	482212232542	47nP10%50V
2828	4822 122 32542	47nF 10% 50V
2829	482212441506	47uF 20% 16V
2830	4822 122 32542	47nF 10% 50V
28321)	482212441585	2,2uF 20% 50V
28332)	482212441585	2,2uF 20% 50V
28341)	482212441626	10uF20% 16V
2836 1)	482212231766	120pF 5% 50V
2845	482212441584	100nF 20% 10V
2846	482212441554	220uF 20% 10V
2849	482212441586	15uF20%16V

-R-

3795	4822111 90571	3k9 2% 0,125W
3796	4822111 90339	120R 2% 0,125W
3797	482211652176	10R5%0,5W
3798	4822 1 1 1 90339	120R 2% 0,125W
3800	4C22111 90249	10k 2% 0,125W
3801	5322 1 1 1 90094	1 M 5% 0,125W
3802	5322111 90091	100R 2% 0.25W
3803	5322111 90091	100R2%0,25W
3804	5322111 90091	100R2%0,25W

-R-

3805	53221 1 190096	1k22%0,125W
3807	4822 111 90569	2k7 2% 0,125W
0000	4822111 90249	10k 2% 0,125W
3809	5322 111 90111	4k7 2% 0.25W
3810	5322 111 90267	33k 2% 0,125W
3811	48221 1 190251	22k 2% 0,125W
3812	48221 1 190157	3k32%0,125W
3813	48221 1 190154	270R2%0,125W
3814	482211652204	1k5%0,5W
3815	4822 111 90151	1k52%0,125W
3816	48221 1 190202	68k 2% 0,125W
3817	5322 111 90096	1k22%0,125W
3818	5322 111 90096	1k22%0,125W
3819	5322 111 90096	1k22%0,125W
3820	5322 111 90096	1k22%0,125W
3821	5322 1 1 190096	1k22%0,125W
3822	5322 111 90096	1k22%0,125W
3823	53221 1 190096	1k22%0,125W
3824	48221 1 190157	3k32%0,125W
3825	48221 1 190157	3k32%0,125W
3826	48221 1 130513	15R5%0,33W
3827	48221 1 190157	3k3 2% 0,125W
3828	4822111 90124	82R2%0,125W
38291)	482211652211	150R5%0,5W
38301)	482211652379	82R 5% 0,5W
3831 1)	4822111 90162	680R2%0,125W
3832 1)	5322111 90092	1k 2% 0,125W
3833 1)	5322 111 90092	1k 2% 0,125W
38341)	48221 1 190162	680R 2% 0,125W
38351)	5322 111 90113	560R 2% 0,125W
38361)	4822 111 90543	47k 2% 0,125W
3837 1)	5322 111 90092	1k 2% 0,125W
38381)	4822111 90543	47k 2% 0,125W
3839	5322111 90096	1k22%0,125W
3840	5322 111 90096	1k22%0,125W
3841	5322111 90096	1k22%0,125W
3842	5322111 90096	1k22%0,125W
3843	5322111 90096	1k22%0,125W
3845	48221 1 130531	68R 5% 0.33W
3846	4822111 30531	68R 5% 0.33W
3847	4822111 90124	82R 2% 0,125W
3848	5322111 90242	180R2%0,125W
3849	5322111 90092	1k2%0,125W
3900	4822111 90163	jumper
3901	482211190163	jumper
3904	4822 1 1 190163	jumper
3905	4822111 90163	jumper
3906	4822111 90163	jumper
3908	4822 1 1 190163	jumper
3910	4822111 90163	jumper
3913	4822 1 1 1 90163	jumper
3914	4822111 90163	jumper
3915	4822 1 1 1 90163	jumper
3917	48221 1 1 90163	jumper
3918	4822111 90163	jumper
3919	4822111 90163	jumper
3921	4822111 90163	jumper
3922	482211190163	jumper

-L-

5800	482215620966	47uH 10%
5801	482215752849	22uH 10%
5803	4822 15752825	60uH
5814	482215753608	10uH 10%
5816	4822 15752224	15uH 10%
58341)	482215753001	27uH 10%
5847	482215751157	3,3uH 10%

1003 TXT FLOF MODULE

-D-

6809	4822 13080446	LL4148
6810	4822 13080446	LL4148
6811	4822 13080446	LL4148
6812	4822 13080446	LL4148
6813	4822 13080906	LLZ-C7V5
6814	482213080446	BAS32L
6847	482213042489	BYD33G
6848	4822 130 80905	LLZ-F5V1

-IC-

7800	4822 209 72355	MAB8461P/W107
7801	482213061207	BC848
7802	482213061207	BC848
7803	532213041982	BC848B
7810	4822 209 73584	KM6264AL-15
7811	532213041982	BC848B
7812	5322 13060159	BC846B
7820	4822 209 73879	SAA5243P/E/M2
7830	4822 209 72972	SAA5231/V6
7831 1)	4822 13040962	BC558A
78321)	4822 130 40937	BC548B
7846	5322 130 44921	BD943
7849	5322 13042012	BC858

1010SVHSMODULE

sch

27	4822 265 40821	7p male
	4822 265 40252	7p female
31	4822 267 40878	3p male
	4822 267 40794	3p female

-C-

2900	4822 121 42246	100nF 10% 100V
2901	482212233104	100nF10°/o63V
2902	482212231774	56pF 5% 50V
2903	4822 12233104	100nF 10% 63V
2904	4822 124 40435	10uF20%50V
2905	482212233104	100nF 10% 63V
2906	4822 12440435	10uF20%50V
2907	482212233104	100nF 10% 63V
2908	482212233104	100nP10%63V
2909	482212231961	68pF 5% 63V
2910	482212233104	100nF 10% 63V
2911	482212441568	100uF20%16V
2912	482212233104	100nF 10% 63V
2930	482212440435	10uP20%50V
2931	4822 124 40435	10uF20%50V
2932	482212440435	10uF20%50V
2933	4822 124 40435	10uF20%50V
2934	4822 12441568	100uP 20% 16V

-R-

3900	5322111 90113	560R 2% 0.25W
3901	5322111 90092	1k2%0,25W
3902	4822111 90217	47R 2% 0.25W
3903	532211690091	
3904	532211190092	1k2%0,25W
3905	532211190242	180R2%0,25W
3906	[illegible]	[illegible]
3907	48221 1 190251	22k 2% 0.25W
3908	5322 111 90111	4k7 2% 0.25W
3909	48221 1 190217	47R 2% 0.25W
3910	4822111 90217	47R 2% 0.25W
3911	482211652175	100R5%0,5W
3912	532211190092	1k2%0,25W
3913	4822111 90249	10k2%0,25W
3914	482211190543	47k 2% 0.25W
3915	5322 111 90106	330R 2% 0,25W

-R-

3916	5322111 90109	470R 2% 0.25W
3917	4822111 90217	47R 2% 0.25W
3918	5322 111 90092	1k2%0,25W
3919	4822 111 30531	68R 5% 0.33W
1oon	5322 111 90101	[illegible]
3921	4822111 90575	82k 2% 0.25W
3922	5322 111 90267	33k 2% 0.25W
3923	5322 111 90267	33k 2% 0.25W
3924	482211652226	560R 5% 0,5W
3925	482211652226	560R 5% 0,5W
3926	5322 111 90111	4k7 2% 0.25W
3930	48221 1 190197	220k 2% 0.25W
3931	48221 1 190197	220k 2% 0.25W
3932	4822 1 1 190197	220k 2% 0.25W
3933	48221 1 190197	220k 2% 0.25W
3934	4822111 91522	2k2 5% 0,1 W
3935	4822111 91522	2k2 5% 0,1 W
3947	4822 111 90163	jumper
3948	4822111 90163	jumper
3950	4822111 90163	jumper
3951	4822111 90163	jumper
3952	4822111 90163	jumper
3953	4822111 90163	jumper
3954	4822111 90163	jumper
3955	4822111 90163	jumper

5900	4822 15752286	22uH 10%

6901	4822 130 80446	LL4148
6904	482213080446	LL4148

-IC_

7900	532213041982	BC848B
7901	5322 13041982	BC848B
7902	532213041982	BC848B
7903	532213041982	BC848B
7904	5322209 10576	HEF4053BP
7905	532220910576	HEF4053BP
7920	5322 13041982	BC848B

1995 STEREO SOUND MODULE

REMARKS

1) only for STEREO FRANCE sets
2) not for STEREO FRANCE sets

Various parts

1161	4822 242 70485	filter 5,742 MHz
1170	482224270714	filter 5,5 MHz
11711)	482224271713	filter 6,0 MHz

-C-

2060 2)	4822 12233483	33nF 10%
2061 2)	482212231797	22nF10%63V
2062 2)	4822 124 40435	10uF20%50V
2063 2)	482212231972	39pF 5% 50V
2066 2)	4822 12420725	3,3uF 50% 63V
2134	482212231971	10pF 10% 50V
2160	4822 122 32765	820pF 10% 63V
2161	4822 12232482	22pF 5% 63V
2162	482212231797	22nF10%63V
2163	482212231797	22nF10%63V
21641)	482212231797	22nF10%63V
2165	4822 12233104	100nF 10% 63V
21691)	482212231797	22nF10%63V
2170	482212233205	12pF10%63V
2173	482212231797	22nF10%63V
2174	482212231797	22nF 10% 63V
2179 1)	4822 122 33478	10nF20%
2181 1)	4822 12233475	180pF2%
2182 1)	4822 121 51231	820pF 1% 400V
21822)	4822 121 43066	1nF1%400V
2183	4822 121 51262	910pF1%400V
2185	4822 121 41757	470nF 10% 63V
2186	4822 12233104	100nF 10% 63V
2200	482212233479	820pF 5%
2201	482212232891	68nF 20% 50V
2202	482212232891	68nF 20% 50V
2203	482212420688	33uF50%16V
2204	4822 12233104	100nF 10% 63V
2205	4822 121 42936	39nF 1% 63V
2206	4822 12420697	10uF50%25V
2207	532212232817	100pF10%50V
2208	482212233104	100nF 10% 63V
2209	482212231797	22nF10%63V
2211	482212421743	150uP 20% 16V
2212	4822 121 42936	39nF 1% 63V
2213	482212231797	22nF10%63V
2214	482212420697	10pF 50% 25V
2215	4822 124 20689	68uF 50% 16V
2219	4822 124 20708	10pF 50% 40V
2221	4822 124 20688	33uF50%16V
2222	4822 124 20688	33uP50%16V
2229	4822 121 51252	470nF 5% 63V
2232	4822 121 51252	470nF 5% 63V
2234	4822 121 **	56nF10%63V
2235	4822 121 **	56nF10%63V
2236	4822 122 32542	47nF 10% 50V
2237	482212233484	4,7nF 10%
2238	4822 121 51252	470nF 5% 63V
2239	482212420686	4,7uF50% 16V
2246	4822 121 41856	22nF 5% 100V
2247	4822 121 41856	22nF 5% 100V
2250	482212233104	100nF 10%63V
2252	482212231916	5,6nF10%50V
2253	4822 122 33483	33nF 10%
2254	4822 122 33482	15nF10%
2255	482212233482	15nF 10%

-C-

2258	4822 121 41757	470nF 10%63V
2259	4822 121 41757	470nF 10%63V
2260 (2.W)	4822 122 31916	5,6nP10%50V
2261	482212440435	10uF20%50V
2262	4822 12420697	10uF50%25V
2263	4822 12233483	33nF 10%
2264	482212421743	150uF20%16V
2265	4822 12233104	100nF 10%63V
2266	482212420695	470uF50% 16V
2269	4822 12440435	10uF20%50V
2870	4822 12440435	10uF20%50V

-R-

3060 2)	5322 111 90109	470R2%0,125W
3061 1)	48221 1 190163	jumper
3062 2)	48221 1 190248	2k22%0,125W
3063 2)	48221 1 190205	820k2%0,125W
3065 2)	4822 111 90568	120k2%0,25W
3066 2)	48221 1 190169	560k2%0,125W
3067 2)	48221 1 190575	82k2%0,125W
30681)	48221 1 190543	47k2%0,125W
3069 1)	48221 1 190163	jumper
3069 2)	4822 1 1 190542	27k2%0,125W
3160	4822 1 1 190157	3k32%0,125W
3161 1)	4822 1 1 190163	jumper
3161 2)	4822 1 1 190203	68R2%0,125W
3162	4822111 90163	jumper
3164	4822111 90163	jumper
31651)	5322 111 90111	4k7 2% 0,125W
31661)	5322 111 90111	4k72%0,125W
3167 1)	5322111 90111	4k7 2% 0,125W
31691)	5322111 90118	8k2 2% 0,125W
31702)	4822111 90163	jumper
3171 2)	4822111 90163	jumper
3172	5322111 90092	1k 2% 0,125W
3173 1)	4822111 90163	jumper
3174 1)	5322111 90111	4k7 2% 0,125W
31751)	4822111 90196	15k 2% 0,125W
31761)	5322 111 90111	4k7 2% 0,125W
31771)	4822 111 90543	47k 2% 0,125W
31781)	4822 1 1 1 90544	6k82%0,125W
31801)	5322 111 90111	4k7 2% 0,125W
3181 1)	4822 111 90543	47k 2% 0,125W
3182	4822 1 1 1 90248	2k2 2% 0,125W
3183	4822111 90248	2k22%0,125W
3199	5322111 90092	1k 2% 0,125W
3200	4822111 90124	82R 2% 0,125W
3201	5322 111 90267	33k 2% 0,125W
3202	4822 111 90238	18k 2% 0,125W
3203	4822 111 90573	56k 2% 0,125W
3204	4822111 90157	3k32%0,125W
3205	4822111 90244	1k32%0,125W
3206	4822111 90162	680R2%0,125W
3208	4822111 90249	10k 2% 0,125W
3209	4822 1 1 1 90162	680R 2% 0,125W
3212	4822 10020166	10k30%linO,1W
3213	4822 111 90244	1k32%0,125W
3215	4822111 90163	jumper
3216	4822111 90163	jumper
3217	4822111 90163	jumper
3219	5322111 90113	560R2%0,125W
3220	4822 1 1 1 90573	56k 2% 0,125W
3221	4822 111 90573	56k 2% 0,125W
3222	53221 1 190376	4R75%0,125W
3225	5322111 90106	330R 2% 0,125W
3226	4822111 90163	jumper

-R-		
3228	53221 1 190106	330R2%0,125W
3230	48221 1 190163	Jumper
3231	48221 1 190251	22k2%0,125W
3232	48221 1 190248	2k22%0,125W
3233	48221 1 190251	22k2%0,125W
3234	48221 1 190251	22k2%0,125W
3235	4822111 90205	820k2%0,125W
3239	48221 1 190202	68k2%0,125W
3240	5322111 90267	33k2%0,125W
3241	48221 1 190542	27k2%0,125W
3242	5322 111 90106	330R2%0,125W
3243	4822 10011348	1k30%lin 0,1W
3244	53221 1 190106	330R2%0,125W
3245	482210011348	1k30%lin 0,1W
3246	5322 111 90094	1M5%0,125W
3871	4822 111 90151	1k52%0,125W
3875	4822 111 90542	27k2%0,125W
3876	4822 111 90542	27k2%0,125W
-L-		
5182	482215752511	0,83uH 7%
5183	4822 15752511	0,83nH 7%
5200	482215752512	10,6mH 10%
-D-		
6061 2)	4822 130 80446	LL4148
6062 2)	4822 130 80446	LL4148
6063 2)	482213080446	LL4148
6065 2)	482213080446	LL4148
61651)	482213080888	BA682
61661)	482213080888	BA682
6179 1)	4822 13080888	BA682
6180	4822 130 80446	LL4148
6181 2)	482213081027	BZV55-C11
-IC-		
7060 2)	482213042513	BC858C
7170	4822 209 73756	U2829B
71761)	482213061207	BC848
7200	532213041983	BC858B
7208	4822 130 61207	BC848
7220	4822 209 ••	TDA8405/V4
7260	4822 209 *•	TDA8425/V4
7261	5322 13042136	BC848C
7262	532213042136	BC848C

1995 NICAM SOUND MODULE

REMAR KS

1) only (or PAL-I seto
2) not (or PAL-I sets

Various parts

1031	4822 253 10064	fuse T0.4A
10702)	4822 242 70714	filter 5,5 MHz
1071 1)	482224271713	filter 6,0 MHz
10802)	4822 242 70485	filter 5,742 MHz
1100	5322 242 72349	crystal 10,000 Mnz
1205 1)	4822 242 72303	filter TH316BQM-2110
12052)	4822 242 72301	filter TH316BOM-2080
12201)	4822 242 72347	crystal 6,552 MHz
1220 2)	4822 242 72302	crystal 5,850 MHz
1275	4822 242 72304	crystal 5,824 MHz
-C-		
2000	4822 12440248	10uF20%63V
2020	482212440198	470uF20% 16V
2021	4822 121 51252	470nF 5% 100V
2030	4822 12233496	100nP10%63V
2031	4822 124 40849	330MF20%16V
2032	4822 12441584	100uF20% 10V
2033	4822 12233496	100nF 10% 63V
2035	482212441762	33uF20%16V
2040	482212233496	100nF 10% 63V
2050	4822 12233483	33nF10%63V
2060	532212231647	1nF10%63V
2065	4822 122 32507	6,8pF 5% 50V
2066	5322 12231647	1nF 10% 63V
2067	4822 12233496	100nF 10% 63V
2070	4822 122 33496	100nF 10% 63V
2071	482212233205	12pP10%63V
2072	482212231797	22nF10%63V
2073	4822 122 31797	22nF10%63V
2075 1)	482212151231	820pF1%400V
2075 2)	4822 121 43066	1nF 1%400V
2080 2)	4822 122 32482	22pF 5% 63V
2082 2)	4822 12231797	22nF10%63V
20832)	482212231797	22nF10%63V
20652)	4822 121 51262	910pF 1% 400V
2100	4822 122 33496	100nF 10% 63V
2101	482212233496	100nF 10% 63V
2105	4822 121 51252	470nP5%100V
21072)	482212231766	120pF5%50V
21082)	4822 121 43047	1UF10%63V
21092)	4822 121 43047	1UF10%63V
21102)	482212231961	68pF10%50V
21162)	482212440248	10uF20%63V
2120	4822 121 42408	220nF 20% 63V
2125	482212231916	5,6nF 10% 63V
2140	482212441641	33pF20%16V
2141	4822 12441641	33pF 20% 16V
2150	4822 122 33496	100nF 10% 63V
2160	4822 121 51252	470nP5%100V
2162	4822 121 51252	470nP 5% 100V
2165	482212441569	150uP20%16V
2170	4822 122 33483	33nF 10% 63V
2171	4822 122 33483	33nF 10% 63V
2172	482212231916	5,6nF10%63V
2173	482212231916	5,6nF10%63V
2175	4822 12233482	15nF10%63V
2176	4822 121 51252	470nF 5% 100V
2177	4822 122 33482	15nF10%63V
2176	4822 121 51252	470nP5% 100V
2180	482212441626	10uF20%16V

1995 NICAM SOUND MODULE

-C-

2181	4822 12440248	10uF20%63V
2190	4822 12441626	10uF20% 16V
2200	4822 12441641	33uF20% 16V
2201	4822 12233478	10nF 10% 63V
2202	4822 12441641	33uF 10% 63V
2203	4822 12233478	10nF 10% 63V
2206	4822 12233478	10nF 10% 63V
2210	4822 12441644	0,47uF 20% 50V
2211	4822 12441644	0,47uF 20% 50V
2216	4822 12233205	12pF 10% 63V
2217	4822 12231774	56pF 5% 50V
2218	482212231769	18pF5%50V
2220	4822 12550045	20pF trimmer
2230	4822 12441644	0,47uF20% 50V
2231	4822 12233478	10nF 10% 63V
2240	482212233478	10nF 10% 63V
2241	4822 12233478	10nF 10% 63V
2242	4822 12233496	100nF 10% 63V
2243	482212233496	100nF 10% 63V
2250	4822 12233637	220pF10%50V
2251	482212233637	220pF10%50V
2260	4822 12233496	100nF 10% 63V
2261	482212233496	100nF 10% 63V
2263	4822 12233478	10nF 10% 63V
2270	4822 12441644	0,47uF 20% 50V
2271	482212233478	10nF 10% 63V
2275	482212231774	56pF 5% 50V
2276	482212232444	33pF 5% 50V
2277	482212231769	18pF5%50V
2280	4822 12232504	15pF5%50V
2290	4822 12232504	15pF5%50V
2291	4822 122 32504	15pF5%50V
2300	4822 122 33496	100nF 10% 63V
2310	4822 12233496	100nF 10% 63V
2312	482212231772	47pF 5% 50V
2315	482212550045	20pF trimmer
2317	4822 12233478	10nF 10% 63V
2318	482212231972	39pF 5% 50V
2325	482212231961	68pF 5% 63V
2330	482212441506	47uF20% 16V
2331	482212231797	22nF10%63V
2340	482212233496	100nP10%63V
2341	482212441506	47uF20% 16V
2345	482212231797	22nF 10% 63V
2350	482212441506	47pF 20% 16V
2352	482212231797	22nF 10% 63V
2353	482212231797	22nP10%63V
2356 1)	482212231797	22nF10%63V
2356 2)	4822 12233608	39nF10%63V
2357 1)	4822 122 31797	22nF10%63V
2357 2)	4822 12233608	39nF10%63V
2358 1)	4822 12232856	8,2nF10%63V
2358 2)	482212231759	18nF 10% 63V
2359 1)	4822 122 32856	8,2nF10%63V
2359 2)	482212231759	18nF 10% 63V
2368 1)	5322 12231647	1nF10%63V
2369 1)	5322 12231647	1nP10%63V
2370	4822 12232999	2,2nF 5% 63V
2371	4822 12232999	2,2nF 5% 63V
2372	4822 126 10171	2,7nF 5% 63V
2373	4822 126 10171	2,7nF 5% 63V
2374	4822 12231773	560pF 5% 50V
2375	4822 12231773	560pF 5% 50V
2380	4822 121 51252	470nF5%100V
2381	4822 121 51252	470nF5%100V

— R —

3000	4822 111 90151	1k52%0,125W
3001	4822 111 90542	27k2%0,125W
3C02	4822 111 90542	27k2%0,125W
3010	4822 11652219	330R 5% 0,5W
3011	4822 11652219	330R 5% 0,5W
3029	4822 1 1 90163	jumper
3030	5322 1 1 90109	470R 2%0,125W
3035	5322 1 1 90106	330R 2% 0.125W
3036	4822 1 1 90163	jumper
3037	4822 1 1 90163	jumper
3040	4822 11652219	330R 5% 0,5W
3042	4822 1 1 90163	Jumper
3043	4822 1 1 90163	Jumper
3044	4822 1 1 90163	jumper
3045	4822 1 1 90163	jumper
3050	4822 1 1 30504	6R8 5% 0.33W
3060	4822 111 90249	10k2%0,125W
3061	4822 11652279	4k3 5% 0,5W
3062	4822 1 1 90154	270R2%0,125W
3063	4822 11652217	270R 5% 0,5W
3064	5322 111 90109	470R2%0,125W
3067	4822 111 90163	Jumper
3071	5322 111 90092	1k2%0,125W
3075 1)	4822 1 1 90544	6k8 2% 0.25W
3075 2)	4822 111 90151	1k52%0,125W
3080 2)	5322 111 90092	1k2%0,125W
3085 2)	4822 111 90151	1k52%0,125W
3100	4822 1 1 1 30483	1R5%0,33W
3101	4822 1 1 90163	jumper
3103	4822 1 1 90163	jumper
3104	4822 11681816	jumper
3105 2)	4822 10020166	10k30%lin0,1W
3106 1)	5322 111 90111	4k72%0,125W
3107 1)	5322 111 90268	5k1 2%0,125W
3108 2)	4822 1 1 90572	5k62%0,125W
3109 2)	4822 111 90163	jumper
3110 2)	4822 1 1 1 90249	10k2%0,125W
3111 2)	4822 1 1 1 90253	12k2%0,125W
3112 2)	5322 1 1 90106	330R 2% 0,125W
3113 2)	4822 111 90171	820R2%0,125W
3114 2)	4822 1 1 1 90302	270k 2% 0,125W
3115 2)	4822 1 1 1 90163	jumper
3116 2)	4822 1 1 1 90572	5k62%0,125W
3117 2)	4822 1 1 1 90572	5k62%0,125W
3118 2)	4822 1 1 1 90214	100k 2% 0,125W
3125	4822 1 1 1 90202	68k 2% 0,125W
3140	4822 1 1 1 90573	56k 2% 0,125W
3141	4822 1 1 1 90573	56k 2% 0,125W
3152	4822 11652219	330R 5% 0.5W
3153	4822 11652219	330R 5% 0.5W
3154	4822 111 90163	jumper
3165	5322 111 90376	4R75%0,125W
3180	4822 11652228	680R 5% 0,5W
3182	4822 1 1 90162	680R2%0,125W
3190	4822 1 1 90248	2k2 2% 0,125W
3191	4822 1 1 1 90251	22k 2% 0,125W
3192	4822 1 1 1 90251	22k 2% 0,125W
3200	4822 1 1 1 30494	2R7 5% 0.33W
3202	4822 1 1 1 30508	10R5%0,33W
3205	4822 11652224	470R 5% 0,5W
3206	5322 111 90109	470R 2% 0,125W
3210	5322 111 90099	150k 2% 0,125W
3211	4822 1 1 1 90197	220k 2% 0,125W
3216	4822 1 1 1 90245	51 OR 2% 0,125W
3218	5322 1 1 1 90092	1k 2% 0,125W
3230	5322 1 1 1 90108	39k 2% 0,125W
3270	5322 1 1 1 90108	39k 2% 0,125W

-R-

3275	5322111 90109	470R2%0,125W
3276	53221 1 190092	1k2%0,125W
3280	53221 1 190106	330R2%0,125W
3299 2)	48221 1 190163	jumper
3300	4822 111 30497	3R9 5% 0.33W
3301	48221 1 190163	Jumper
6606	48221 1 190163	Jumper
3310	53221 1 190092	1k2%0,125W
3312	48221 1 190249	10k2%0,125W
3321	48221 1 190163	jumper
3322	48221 1 190163	jumper
3324	48221 1 190163	Jumper
3325	48221 1 190163	jumper
3330	4822 111 30494	2R7 5% 0.33W
[illegible]	48221 1 190214	[illegible]
3332	48221 1 190214	100k2%0,125W
3333	48221 1 190543	47k2%0,125W
3334	48221 1 190163	jumper
3335	48221 1 190571	3k92%0,125W
3340	48221 1 130494	2R75%0,125W
3345	5322 111 90118	8k2 2% 0,25W
3350	4822 111 30508	10R5%0,33W
3352	48221 1 190163	jumper
3356 1)	4822111 90248	2k2 2% 0.25W
3356 2)	5322 111 90092	1k2%0,125W
3357 1)	4822 111 90248	2k2 2% 0.25W
3357 2)	5322 111 90092	1k2%0,125W
3358 1)	48221 1 190249	10k2%0,25W
3358 2)	48221 1 190572	5k62%0,125W
3359 1)	48221 1 190249	10k2%0,25W
3359 2)	48221 1 190572	5k62%0,125W
3363	4822111 90163	Jumper
3366	5322 111 90111	4k7 2% 0,125W
3367	5322 111 90111	4k7 2% 0,125W
3370	5322 111 90111	4k7 2% 0,125W
3371	5322111 90111	4k7 2% 0,125W

-L-

5075	482215752511	0,83uH trimmer
5085 2)	4822 15752511	0,83uH trimmer
5250	4822 15751238	0,82uH
5251	4822 157 51238	0,82uH
5317	4822 15753575	3,3uH
5325	4822 15220677	3,3uH

-D-

6030	4822 13080954	BZV55C5V6
6031	4822 130 80446	LL4148
6035	4822 13081027	LLZ-C11
6114	4822 13080954	B2V55-C5V6
6190	482213030621	1N4148
6312	5322 13034953	BB405B

-IC-

7030	532213041983	BC858B
7031	532213044921	BD943
7035	482213061207	BC848
7040	5322209 10883	PCF8574P
7060	5322 13042136	BC848C
7065	4822 13060514	BC859B
7070	4822 209 73756	U2829B
7100	482220961026	TDA8415/V1
71102)	482213061207	BC848
71122)	5322 13042012	BC858
71142)	482213061207	BC848
7150	4822 209 "	TDA8425/V4
7191	532213042136	BC848C
7192	532213042136	BC848C
7200	4822 209 73558	TA8662N
7300	4822 13061304	CF70123
7330	4822 209 73561	SAA7220P/C
7333	4822 13061207	BC848
7340	4822 209 73236	TDA1543/N1
7350	482220983163	LM833N
7351	482220983163	LM833N

REMARKS

1)	only for NORDIC sets
2)	not for NORDIC sets
3)	only for TOP version

Mechanical parts

6	4822 265 40469	6p female gold plated
7	4822 265 40471	8p female gold plated

Various parts

1801	4822 242 73552	crystal 13,875 MHz
1802	4822 242 71508	filter 6,0 MHz

-C-

2792 1)	4822 122 33496	100nF 10% 63V
2793	4822 122 32542	47nF 10% 50V
2794	4822 122 31769	18pF 5% 50V
2795	4822 122 31769	18pF 5% 50V
2796	4822 122 31769	18pF 5% 50V
2797	4822 122 31769	18pF 5% 50V
2798 1)	4822 122 33205	12pF 10% 63V
2799 1)	4822 122 33637	220pF 10% 50V
2800	4822 124 40178	100uF 20% 10V
2801	4822 122 32442	10nF 20% 50V
2802	4822 122 31972	39pF 5% 50V
2803	4822 122 31972	39pF 5% 50V
2804	4822 122 31766	120pF 5% 50V
2805	4822 122 31766	120pF 5% 50V
2810	4822 122 33496	100nF 10% 63V
2811	4822 122 33496	100nF 10% 63V
2812	4822 122 33496	100nF 10% 63V
2813	4822 122 32442	10nF 20% 50V
2814	4822 122 31773	560pF 5% 50V
2815	4822 122 33496	100nF 10% 63V
2816	4822 122 31825	27pF 5% 50V
2817	4822 122 32504	15pF 5% 50V
2818	5322 122 31647	1nF 10% 50V
2819	4822 122 31727	470pF 5% 63V
2820	4822 122 31797	22nF 10% 63V
2821	4822 122 32142	270pF 5% 63V
2822	4822 122 31765	10OpF 5% 50V
2823	4822 122 31727	470pF 5% 63V
2824	4822 122 32891	68nF 20% 50V
2825	4822 124 41525	100uF 20% 25V
2826	4822 122 32504	15pF 5% 5PV
2827	4822 122 32542	47nF 10% 50V
2828	4822 122 32542	47nF 10% 50V
2829	4822 124 41506	47uF 20% 16V
2830	4822 122 32542	47nF 10% 50V
2832 1)	4822 124 41576	2.2uF 20% 50V
2833 2)	4822 124 41576	2.2uF 20% 50V
2834 1)	4822 124 41584	100uF 20% 10V
2836 1)	4822 122 31766	120pF 5% 50V
2845	4822 124 40178	100uF 20% 10V
2846	4822 124 41554	220uF 20% 10V
2849	4822 124 21212	15uF 20% 40V

-R-

3795	4822 111 90571	3k9 2% 0.125W
3796	4822 111 90339	1200 2% 0,125W
3797	4822 116 52176	10Q 5% 0,5W
3798	4822 111 90339	120Q 2% 0.25W
3800	4822 111 90249	10k 2% 0.25W
3801	4822 051 10105	1M5 % 0,25W
3802	5322 111 90091	1000 2% 0.25W
3803	5322 111 90091	100Q 2% 0.25W
3804	[illegible]	1000 2% 0.25W
3805	5322 111 90096	1k2 2% 0.25W
3807	4822 111 90569	2k7 2% 0.25W
3808	4822 111 90249	10k 2% 0.25W
3809	5322 111 90111	4k7 2% 0.25W
3810	5322 111 90267	33k 2% 0.25W
3811	4822 111 90251	22k 2% 0.25W
3812	4822 111 90157	3k3 2% 0.25W
3813	4822 111 90154	270Q 2% 0.25W
3814	4822 116 52204	1k 5% 0.5W
3815	4822 051 10152	1k5 2% 0.25W
3816	4822 111 90202	68k 2% 0.25W
3817	5322 111 90096	1k2 2% 0.25W
3818	5322 111 90096	1k2 2% 0.25W
3819	5322 111 90096	1k2 2% 0.25W
3820	5322 111 90096	1k2 2% 0.25W
3821	5322 111 90096	1k2 2% 0,25W
3822	5322 111 90096	1k2 2% 0.25W
3823	5322 111 90096	1k2 2% 0,25W
3824	4822 111 90157	3k3 2% 0.25W
3825	4822 111 90157	3k3 2% 0.25W
3826	4822 111 30513	15Q 5% 0,33W
3827	4822 111 90157	3k3 2% 0.25W
3828	4822 051 10122	1k2 2% 0.25W
3829 1)	4822 116 52211	1500 5% 0.5W
3830 1)	4822 116 52379	82Q 5% 0.5W
3831 1)	4822 111 90162	680R 2% 0.25W
3832 1)	4822 051 10102	1k 2% 0.25W
3833 1)	4822 051 10102	1k 2% 0.25W
3834 1)	4822 111 90162	680Q 2% 0.25W
3835 1)	5322 111 90113	5600 2% 0.25W
3836 1)	4822 111 90543	47k 2% 0.25W
3837 1)	4822 051 10102	1k 2% 0.25W
3838 1)	4822 111 90542	27k 2% 0.25W
3839	5322 111 90096	1k2 2% 0.25W
3840	5322 111 90096	1k2 2% 0.25W
3841	5322 111 90096	1k2 2% 0.25W
3842	5322 111 90096	1k2 2% 0.25W
3843	5322 111 90096	1k2 2% 0.25W
3845	4822 111 30531	5QQ 5% 0.33W
3846	4822 111 30531	68Q 5% 0.33W
3847	4822 111 90124	82Q 2% 0.25W
3848	5322 111 90242	1800 2% 0.25W
3849	4822 051 10102	1k 2% 0.25W
3900	4822 051 10008	jumper
3901	4822 051 10008	jumper
3904	4822 051 10008	jumper
3905	4822 051 10008	jumper
3906	4822 051 10008	jumper
3908	4822 051 10008	jumper
3910	4822 051 10008	jumper
3913	4822 051 10008	jumper
3914	4822 051 10008	jumper
3915	4822 051 10008	jumper
3917	4822 051 10008	jumper
3918	4822 051 10008	jumper
3919	4822 051 10008	jumper
3921	4822 051 10008	jumper
3922	4822 051 10008	jumper

-L-

5800	4822 156 20966	47uH 10%
5801	4822 157 52849	22uH 10%

REMARK,

1) only for blackline sets
2) not for blackline sets

Mechanical parts

19	4822 265 30378	4p male
	4822 267 50824	4p female
20	4822 290 40295	7p male
	4822 265 40252	7p female
532)	4822 255 70247	picture tube socket
53 1)	4822 255 70257	picture tube socket
55	4822 492 63733	springfix1C
68	4822 535 30096	eyelet 1,52x0.18x2.23mm
	48223202 0126	focus cable

-C-

2333	4822 12233104	100nF 10°o 63V
2358	4822 121 41689	100nF 10% 250V
2376	4822 124 40433	47uF 20% 25V
2377 2)	4822 12231772	47pF 5% 50V
23771)	4822 122 31839	82pF 10% 50V
2381 2)	4822 122 31972	39pF 5% 50V
2381 1)	482212231961	68pF 5% 63V
2385 2)	4822 122 31972	39pP 5% 50V
23851)	482212231961	68pF 5% 63V
2389	4822 12233104	100nF 10% 63V
2390	4822 122 32444	33pF 5% 50V
2397	5322 121 50885	33nF 5% 1kV
2398	5322 122 32347	270pF 2% 100V
2412 2)	532212232343	47pF 2% 100V
2412 1)	482212232405	33pF 2% 100V
2413	4822 121 51286	120nF 10% 63V
2415	482212440772	6,8uF20% 100V
2417	482212231727	470pF 5% 63V
2418	4822 12231727	470pF 5% 63V
2419	4822 122 31727	470pF 5% 63V
2446 2)	4822 121 51115	270nF 10% 63V

-R-

3325	4822 050 23301	330Q 1%0,6W
3371	482205110125	1 M2 5% 0.25W
3372	4822 111 90368	680k 2% 0.25W
3373	4822 051 10392	3k9 2% 0.25W
3374 2)	482205110681	680Q 2% 0.25W
33741)	482205110271	270ft 2% 0.25W
3375	4822052 10181	1800 5% 0.33W
3376	4822052 10399	39Q 5% 0.33W
3377 2)	482205110102	1k 2%0,25W
33771)	482205110681	680Q 2% 0.25W
3378	482205110182	1k82%0,25W
3379	482205311683	68k 5% 2W
3380 2)	4822 10020149	2k2 20% lin
3381 2)	482205110122	1k22%0,25W
3381 1)	482205110821	820ft 2% 0.25W
3382	4822051 10182	1 k8 2% 0.25W
3383	482205311683	68k 5% 2W
3384	4822 10020149	2k2 20% lin
3385 2)	482205110102	1k 2% 0.25W
33851)	482205110681	680S2 2% 0,25W
3386	482205110182	1k82%0,25W
3387	482205311683	68k 5% 2W
3389	4822 051 10823	82k 2% 0,25W
3390	4822051 10103	10k 2% 0,25W
3391	4822051 10682	6k8 2% 0.25W

-R-

3392	4822 1 1 6 81434	COMP 1 k R C 1/2
3393	4822 1 1 6 81434	COMP 1 k R C 1/2
6oy	4822 1 1 6 81434	COMP 1 k R C 1/2
3395	4822 111 30483	1 R 5% 0.33W
3396	48221 1 191333	COMP 2k2 RC1/2
3397	4822 111 91333	COMP 2k2 RC1/2
3398	4822 1 1 681434	COMP 1 k R C 1/2
3399	4822 1 1 681434	COMP 1 k R C 1/2
3400	4822 1 1 681434	COMP 1 k R C 1/2
3401	4822 051 10008	jumper
3402	4822 051 10008	jumper
3403	4822 051 10008	jumper
3412 2)	4822051 10683	68k 2% 0,25W
3412 1)	4822 051 10104	100k 2% 0.25W
34132	4822 1 1 652244	15k 5% 0,5W
3413 1)	482211652261	24k 5% 0.5W
3414	482205110104	100k 2% 0.25W
3415	4822 1 1 652244	15k 55 0,5W
34162)	4822 11652251	18k 5% 0.5W
3416 1)	4822 1 1 652261	24k 5% 0.5W
3423	482205110103	10k 2% 0.25W
3442 2)	4822 051 10224	220k 2% 0.25W
3442 1)	4822051 10104	100k 2% 0.25W
3446	4822 051 10008	jumper
3447 2)	4822 051 10561	560R 2% 0.25W
3448 2)	4822051 10682	6k8 2% 0.25W
3449 2)	482205110123	12k 2% 0.25W

-L-

5395 2)	4822 15751312	68uH 10%
53951)	4822 15620915	33uH 10%

-D-

6405	4822 130 80446	LL4148
6406	4822 13080446	LL4148
6407	4822 13080446	LL4148
6410	402213080877	BAV103
6411	4822 130 80877	BAV103
6412	4822 13080877	BAV103
6417	4822 13080446	LL4148
6418	4822 13080446	LL4148
6419	4822 13080446	LL4148
6447 2)	4822 13080446	LL4148
6448 2)	482213081015	LLZ-F10

-IC-

7391	532213041983	BC858B
7413	4822 13060373	BC856B
7465	4822 209 73832	TEA5101A/P

3000	4822 051 10152	1 k5 2% 0.25W
3001	4822 111 90542	27k 2% 0.25W
3002	4822 111 90542	27k 2°/o 0.25W
3010	4822 116 52219	330ft 5% 0.5W
3011	4822 116 52219	330ft 5% 0.5W
3029	4822 111 90163	jumper
3030	53221 1 190109	470ft 2% 0.25W
3035	5322 111 90106	330ft 2% 0.25W
3036	4822 111 90163	jumper
3037	4822 111 90163	jumper
3040	4822 116 52219	330ft 5% 0.5W
3042	4822 111 90163	jumper
3043	4822 111 90163	jumper
3044	48221 1 190163	jumper
3045	4822 111 90163	jumper
3046	4822 116 81816	jumper
3050	4822 111 30504	6ft8 5% 0.33W
3060	4822 111 90249	10k 2% 0.25W
3061	4822 116 52279	4k3 5% 0.5W
3062	4822 111 90154	270ft 2% 0.25W
3063	4822 116 52217	270ft 5% 0.5W
3064	5322 111 90109	470ft 2% 0.25W
3067	4822 111 90163	jumper
3071	4822051 10102	1k 2% 0.25W
3075 1)	4822 111 90544	6k8 2% 0.25W
3075 2)	4822051 10152	1k52%0.25W
3080 2)	4822051 10102	1k 2% 0.25W
3085 2)	4822051 10152	1 k5 2% 0.25W
3100	4822 111 30483	1ft 5% 0.33W
3101	48221 1 190163	jumper
3103	48221 1 190163	jumper
31052)	4822 10020166	10k 30% lin 0,1W
3106 1)	5322 111 90111	4k7 2% 0.25W
3107 1)	5322 111 90268	5k1 2% 0.25W
31082)	4822 111 90572	5k6 2% 0.25W
31092)	48221 1 190163	jumper
31102)	48221 1 190249	10k 2% 0.25W
3111 2)	4822 111 90253	12k 2% 0.25W
3112 2)	53221 1 190106	330ft 2% 0.25W
3113 2)	4822 111 90171	820ft 2% 0.25W
31142)	48221 1 190302	270k 2% 0.25W
31152)	4822 111 90163	jumper
31162)	4822 111 90572	5k6 2% 0.25W
3117 2)	4822 111 90572	5k6 2% 0.25W
31182)	48221 1 190214	100k2%0,25W
3125	4822 111 90202	68k 2% 0.25W
3140	4822 111 90573	56k 2% 0.25W
3141	4822 111 90573	56k 2% 0.25W
3152	4822 116 52219	330ft 5% 0.5W
3153	4822 116 52219	330ft 5% 0,5W
3154	48221 1 190163	jumper
3165	5322 111 90376	4ft7 5% 0.25W
3180	4822 116 52228	680ft 5% 0.5W
3182	48221 1 190162	680ft 2% 0.25W
3190	4822 111 90248	2k2 2% 0.25W
3191	4822 111 90251	22k 2% 0.25W
3192	48221 1 190251	22k 2% 0.25W
3200	4822 111 30494	2ft7 5% 0.33W
3202	4822 111 30508	10ft5%0,33W
3205	4822 116 52224	470ft 5% 0,5W
3206	53221 1 190109	470ft 2% 0.25W
3210	53221 1 190099	150k2%0,25W
3211	48221 1 190197	220k 2% 0.25W
3216	4822 111 90245	510ft 2% 0.25W
3218	4822051 10102	1k 2% 0.25W
3230	5322 111 90108	39k 2% 0,25W
3270	5322 111 90108	39k 2% 0.25W
3275	53221 1 190109	470ft 2% 0.25W
3276	4822051 10102	1 k 2°/° 0,25W
3280	53221 1 190106	330ft 2% 0.25W
3299 2)	48221 1 190163	jumper
3300	4822 111 30497	3ft9 5% 0.33W
3301	48221 1 190163	jumper
3305	48221 1 190163	jumper
3310	4822051 10102	1k 2% 0.25W
3312	4822 111 90249	10k2%0,25W
3321	4822 111 90163	jumper
3322	48221 1 190163	jumper
3324	48221 1 190163	jumper
3325	4822 111 90163	jumper
3330	4822 111 30494	2ft7 5°/o 0.33W
3331	48221 1 190214	100k 2% 0.25W
3332	4822 111 90214	100k 2% 0.25W
3333	4822 111 90543	47k 2% 0.25W
3334	4822 111 90163	jumper
3335	4822 111 90571	3k9 2% 0.25W
3340	4822 111 30494	2ft7 5% 0.25W
3345 2)	5322 111 90118	8k2 2% 0.25W
3345 1)	5322 111 90111	4k7 2% 0.25W
3350	4822 111 30508	10ft5%0,33W
3352	48221 1 190163	jumper
3356 1)	4822 111 90248	2k2 2% 0.25W
3356 2)	4822051 10102	1k 2% 0.25W
3357 1)	4822 111 90248	2k2 2% 0.25W
3357 2)	4822051 10102	1k 2% 0.25W
3358 1)	4822 111 90249	10k 2% 0.25W
3358 2)	4822 111 90572	5k6 2% 0.25W
3359 1)	4822 111 90249	10k 2% 0.25W
3359 2)	4822 111 90572	5k6 2% 0.25W
3363	48221 1 190163	jumper
3366	5322 111 90111	4k7 2% 0.25W
3367	5322 111 90111	4k7 2% 0.25W
3370	5322 111 90111	4k7 2% 0.25W
3371	5322 111 90111	4k7 2% 0.25W

-L-

5075	4822 157 52511	0,83uH trimmer
5085 2)	4822 157 52511	0,83uH trimmer
5250	4822 157 51238	0.82uH
5251	4822 157 51238	0,82uH
5317	4822 157 53575	3,3uH
5325	4822 15220677	3.3uH

-D-

6030	4822 13080954	BZV55C5V6
6031	4822 130 80446	LL4148
6035	4822 13081027	LLZ-C11
6114	4822 13080954	BZV55-C5V6
6190	4822 13030621	1N4148
6312	5322 13034953	BB405B

-IC-

7030	5322 13041983	BC858B
7031	5322 13044921	BD943
7035	4822 13061207	BC848
7040	5322 209 10883	PCF8574P
7060	5322 13042136	BC848C
7065	4822 13060514	BC859B
7070	4822 209 73756	U2829B

REMARKS

1) only for PAL-I sets
2) not for PAL-I sets

Various parts

1031	4822253 10064	fuse T0.4A
10702)	482224270714	filter 5,5 MHz
1071 1)	482224271713	filter 6,0 MHz
10802)	4822 242 70485	filter 5,742 MHz
1100	5322 242 72349	crystal 10.000 Mhz
1205 1)	4822 242 72303	filter TH316BQM-2110
12052)	4822 242 72301	filter TH316BOM-2080
1220 1)	4822 242 72347	crystal 6.552 MHz
12202)	4822 242 72302	crystal 5,850 MHz
1275	4822 242 72304	crystal 5,824 MHz

-C-

2000	482212440248	10pF20%63V
2020	4822 124 40198	470pF 20% 16V
2021	4822 121 51252	470nF 5% 100V
2030	4822 12233496	100nF 10% 63V
2031	4822 12440849	330pF 20% 16V
2032	4822 12441584	100pF20%10V
2033	4822 12233496	100nF 10% 63V
2035	4822 12441762	33pF 20% 16V
2040	4822 122 33496	100nF 10% 63V
2050	4822 12233483	33nF 10% 63V
2060	5322 12231647	1nF 10% 63V
2065	4822 12232507	6,8pF 5% 50V
2066	5322 12231647	1nF 10% 63V
2067	4822 12233496	100nF 10% 63V
2070	482212233496	100nF 10% 63V
2071	4822 12233205	12pF 10% 63V
2072	4822 12231797	22nF 10% 63V
2073	4822 12231797	22nF 10% 63V
20751)	4822 121 51231	820pF 1%400V
2075 2)	4822 121 43066	1nF1%400V
2080 2)	4822 12232482	22pF 5% 63V
2082 2)	4822 12231797	22nF 10% 63V
2083 2)	4822 12231797	22nF 10% 63V
2085 2)	4822 121 51262	910pF 1%400V
2100	4822 12233496	100nF 10% 63V
2101	4822 122 33496	100nF 10% 63V
2105	4822 121 51252	470nF 5% 100V
2107 2)	4822 12231766	120pF5%50V
21082)	4822 121 43047	IMF 10% 63V
21092)	4822 121 43047	1pF 10% 63V
21102)	4822 122 31961	68pF 10% 50V
21162)	4822 12440248	10pF20%63V
2120	4822 121 42408	220nF 20% 63V
2125	4822 12231916	5,6nF 10% 63V
2140	482212441641	33pF20% 16V
2141	482212441641	33pF20% 16V
2150	4822 122 33496	100nF 10% 63V
2160	4822 121 51252	470nF 5% 100V
2162	4822 121 51252	470nF 5% 100V
2165	4822 12441569	150pF20%16V
2170	4822 122 33483	33nF 10% 63V
2171	4822 122 33483	33nF 10% 63V
2172	4822 12231916	5,6nF 10% 63V
2173	4822 12231916	5,6nF 10% 63V
2175	4822 122 33482	15nF 10% 63V
2176	4822 121 51252	470nF 5% 100V
2177	4822 12233482	15nF 10% 63V
2178	482212151252	470nF 5% 100V

-C-

2180	4822 12441626	10uF 20% 16V
2181	4822 124 40248	10pF 20% 63V
2190	4822 124 41626	10uF 20% 16V
2200	4822 124 41641	33pF 20% 16V
2201	4822 12232442	10nF 10% 50V
2202	482212441641	33pF 10% 63V
2203	482212232442	10nF 10% 50V
2206	4822 122 32442	10nF 10% 50V
2210	4822 12441644	0,47uF 20% 50V
2211	4822 12441644	0,47pF 20% 50V
2216	4822 122 33205	12pF 10% 63V
2217	4822 12231774	56pF 5% 50V
2218	4822 122 31769	18pF5%50V
2220	4822 125 50045	20pF trimmer
2230	4822 12441644	0,47pF 20% 50V
2231	4822 122 32442	10nF 10% 50V
2240	4822 122 32442	10nF 10% 50V
2241	4822 122 32442	10nF 10% 50V
2242	4822 122 33496	100nF 10% 63V
2243	4822 12233496	100nF 10% 63V
2250	4822 12233637	220pF 10% 50V
2251	4822 122 33637	220pF 10% 50V
2260	4822 122 33496	100nF 10% 63V
2261	4822 122 33496	100nF 10% 63V
2263	4822 12232442	10nF 10% 50V
2270	4822 12441644	0.47pF 20% 50V
2271	4822 122 32442	10nF 10% 50V
2275	4822 12231774	56pF 5% 50V
2276	4822 122 32444	33pF 5% 50V
2277	4822 122 31769	18pF5%50V
2280	4822 122 32504	15pF5%50V
2290	4822 122 32504	15pF 5% 50V
2291	4822 12232504	15pF 5% 50V
2300	4822 12233496	100nF 10% 63V
2310	4822 12233496	100nF 10% 63V
2312	4822 12231772	47pF 5% 50V
2315	4822 125 50045	20pF trimmer
2317	4822 12232442	10nF 10% 50V
2318	4822 122 31972	39pF 5% 50V
2325	4822 122 31961	68pF 5% 63V
2330	4822 12441506	47pF 20% 16V
2331	4822 12231797	22nF 10% 63V
2340	4822 122 33496	100nF 10% 63V
2341	4822 124 41506	47pF 20% 16V
2345	4822 12231797	22nF 10% 63V
2350	4822 12441506	47pF 20% 16V
2352	4822 12231797	22nF 10% 63V
2353	4822 12231797	22nF 10% 63V
2356 1)	4822 122 31797	22nF 10% 63V
2356 2)	4822 12233608	39nF 10% 63V
2357 1)	4822 12231797	22nF 10% 63V
2357 2)	4822 122 33608	39nF 10% 63V
2358 1)	4822 122 32856	8.2nF 10% 63V
2358 2)	4822 12231759	18nF 10% 63V
2359 1)	4822 122 32856	8,2nF 10% 63V
2359 2)	4822 12231759	18nF 10% 63V
23681)	5322 12231647	1nF 10% 63V
23691)	5322 12231647	1nF 10% 63V
2370	4822 122 32999	2,2nF 5% 63V
2371	4822 12232999	2,2nF 5% 63V
2372	4822 126 10171	2,7nF 5% 63V
2373	4822 126 10171	2.7nF 5% 63V
2374	4822 12231773	560pF 5% 50V
2375	4822 12231773	560pF 5% 50V
2380	4822 121 51252	470nF 5% 100V
2381	4822 121 51252	470nF 5% 100V

1000 CARRIER PANEL

REMARK(S

1)	only for MULT! FRANCE sets
2)	not for MULTI PRANCEE sets
3)	only for SECAM/PAL sets
4)	not for SECAM/PAL sets
5)	only for PAL BG sets
6)	not for PAL BG sets
7)	only for PAL BG NICAM
8)	not for PAL BG NICAM
9)	only for PAL I
10)	not for PAL I
11)	only for PAL ITALY
12)	not for PAL ITALY
13)	only for blackline sets
14)	not for blackline sets

Mechamcai parts

	4822 492 63733	springfix. TDA1521
	4822 49270143	spring fix. transistor
10	4822 265 30389	2p male degaussing
	4822 267 40794	3p female degaussing
11	4822 265 40596	2p male mains
	4822 290 60262	2p female mains
13	4822 265 30378	4p male
	4822 267 50824	4p female
14	4822 290 40295	7p male
	4822 265 40252	7p female
15	4822 265 40421	6p male
	4822 267 30546	6p female
16	4822 264 40207	3p male
	4822 267 40794	3p female
17	4822 267 50591	6p male gold plated
	4822 265 40469	6p female gold plated
18	482226450148	8p male gold plated
	4822 265 40471	8p female gold plated
19	4822 264 40239	3p male
	4822 290 40284	3p female
22	4822 267 40666	3p male
	4822 267 40794	3p female
23	4822 264 40207	3p male
	4822 267 40794	3p female
24	4822 264 40207	3p male
	4822 267 40794	3p female
26	4822 267 40878	3p male
	4822 265 30499	3p female
27	4822 265 40821	7p male
	4822 267 50883	7p female
31	4822 218 20849	foil keyboard
33	4822 276 12445	mains switch
35	4822 267 20387	socket SVHS
36	4822 466 92299	insulator 25X32mm
39	4822 267 20355	socket CVBS/AUDIO STEREO
43	4822 256 30274	fuse holder
45	4822 273 30324	switch SK4
48	4822 267 60243	EURO-connector
81	4822 535 30095	eyelet 1,98X0.18X2,29mm
82	4822 535 30096	eyelet 1,52XO,18X2,23mm
135	482241026538	knob assy 8 fold
136	4822 256 91373	holder TXT PANEL
150	482225691541	holder SOUND PANEL

Various parts

100010)	4822 210 10365	UV816
10009)	482221010364	U944/L

Various par

1002	4822 526 10405	ferrite bead for D6630.D6640.D6641
1003	482221222983	infra red receiver
1015 1)	4822 242 72212	filter OPWG3950
10155)	4822 242 72495	filter OFWG3251
10157)	4822 242 72554	filter OFWG3254
,10159)	4822 242 72553	filter OFWJ3251
10163.11)	4822 242 72374	filter OFWG1961
1020 3.11)	4822 242 72375	filter OFWG9250
1030 10)	4822 242 72211	filter 5.5MHz
1031 1)	4822 153 30025	filter 6.0MHz
1352	4822 242 70933	crystal 4.433619 MHz
1534	4822 071 53151	fuse T0.315A
1559	4822 253 10052	fuseT1A
1600	482225330025;	fuse T2A
1601	4822 253 20089	fuse T0.630A
1760	4822 242 70831	crystal 4.0 MHz

-1^

2001	4822 124 40195	150uF20% 16V
2002	4822 122 31765	100pF 5% 50V
2003	4822 12231765	10OpF 5% 50V
2004	4822 122 31784	4.7nF 10% 50V
2005	4822 12233496	100nF 10% 63V
20063,11)	4822 122 31784	4,7nF 10% 50V
2007	4822 12233104	100nF 10% 63V
2008 1)	4822 124 40433	47uF 20% 25V
2009	4822 12440433	47uF 20% 25V
2010 3,11)	4822 12231784	4,7nF 10% 50V
2013	4822 124 40242	1 uF 20% 63V
2014	4822 122 31797	22nF 10% 63V
2016 1)	4822 12232504	15pF 5% 50V
2018	4822 12231784	4,7nF 10% 50V
2019 1)	4822 12231769	18pF 5% 50V
2020 1)	4822 12231774	56pF 5% 50V
2021 1)	4822 12232504	15pF 5% 50V
2022	4822 122 31784	4,7nF 10% 50V
2023	4822 12231784	4.7nF 10% 50V
2024	5322 121 42498	680nF 5% 63V
2030 1)	4822 121 51252	470nF 5% 63V
2031 9)	4822 122 31349	68pF 2% 100V
2032 9)	4822 12231052	8.2pF3% 100V
2033	4822 122 33104	100nF 10% 63V
2034	4822 12233205	12pF 10% 63V
2035 1)	4822 122 32083	8,2pF 5% 50V
2036 1)	4822 122 31784	4,7nF 10% 50V
2037 1)	4822 12231784	4,7nF 10% 50V
2039	4822 124 40849	330uF 20% 16V
2040 1)	4822 12231784	4,7nF 10% 50V
2041	4822 12233104	100nF 10% 63V
2042	4822 121 42408	220nF 5% 63V
2043	4822 12231797	22nF 10% 63V
2044	4822 12233104	100nF 10% 63V
2046 1)	4822 122 31784	4,7nF 10% 50V
2047 1)	4822 12231784	4,7nF 10% 50V
2048 1)	4822 12233465	39pF 2%
2049 1)	4822 122 33465	39pF 2%
2050 1)	4822 12233471	12pF 2%
2051 1)	4822 12232082	4,7pF 5% 50V
2053 1)	4822 12233679	120pF2%50V
2054 1)	4822 12231797	22nF 10% 63V
2055 1)	4822 122 33476	220pF 2% 50V
2056 1)	4822 12233473	27pF 2%
2057 1)	4822 12233469	10pF5%
2058 1)	4822 12233681	15pF 2% 50V

-C-

20591)	4822 12233471	12pF2%
20681)	4822 122 32082	4.7pF 5% 50V
20691)	4822 122 31825	27pF 10% 50V
20701)	4822 12231784	4.7nF 10°'o 50V
2071 1)	4822 12231797	22nF 10% 63V
20721)	4822 122 31797	22nF 10% 63V
2127	4822 12440195	150uF20% 16V
21292.10)	4822 122 31784	4,7nF 10% 50V
213010)	4822 12440435	10pF20%50V
2131 10)	4822 12440246	4.7pF 20% 63V
2132 10)	4822 122 31784	4.7nF 10% 50V
2133 10)	4822 122 33496	100nF 10% 63V
2270	4822 122 33104	100nF 10% 63V
2271	4822 122 31797	22nF 10% 63V
2272	4822 12232597	6.8nF 10% 63V
2273	4822 12232597	6.8nF 10% 63V
2274	4822 12231797	22nF 10% 63V
2275	4822 12231797	22nF 10% 63V
2276	4822 122 31797	22nF 10% 63V
2279	4822 12233104	100nF 10% 63V
2280	4822 122 33104	100nF 10% 63V
2281	4822 122 31797	22nF 10% 63V
2283	4822 124 40849	330uF 20% 16V
2285	4822 124 41525	100pF20% 25V
2286	4822 121 51252	470nF 5% 63V
2287	4822 121 51252	470nF 5% 63V
2290	4822 124 41677	680pF 20% 25V
2291	4822 12441677	680pF 20% 25V
2293	4822 12441678	22pF 20% 25V
2301	4822 12233104	100nF 10% 63V
2302	4822 122 33104	100nF 10% 63V
2303	5322 12231647	1nF 10% 63V
2304	4822 12231797	22nF 10% 63V
2305	4822 122 32442	10nF 50V
2306	4822 121 41857	10nF 5% 100V
2307	4822 12233104	100nF 10% 63V
2310 1,3)	4822 12233104	100nF 10% 63V
2311 1,3)	4822 124 40242	1 MF 20% 63V
2312 1.3)	4822 12440242	1 yF 20% 63V
2313 1,3)	4822 12233104	100nF 10% 63V
2314 1.3)	4822 122 31765	100pF5%50V
2315 1.3)	4822 12231775	680pF 5% 50V
2316 1.3)	4822 122 33481	1,8nF 15%
2317 1,3)	4822 12233104	100nF 10% 63V
2318 1,3)	4822 12233104	100nF 10% 63V
2321 1,3)	4822 12233683	100pF 5% 63V
23221.3)	4822 12232878	56pF 5% 50V
2323 1,3)	4822 12233104	100nF 10% 63V
23241,3)	4822 122 33104	100nF 10% 63V
23251.3)	4822 122 31807	i200pF5%50V
23261,3)	4822 122 31807	1200pF 5% 50V
23271,3)	4822 12232444	33pF 5% 50V
23281,3)	482212232444	33pF 5% 50V
2330	4822 12233104	100nF 10% 63V
2331	4822 12233496	100nF 10% 63V
2332	5322 121 42661	330nF 5% 63V
2334	4822 12231965	220pF 5% 63V
2335	4822 121 51252	470nF 5% 63V
2337	5322 121 42386	10OnF 5% 63V
2338	5322 121 42386	100nF 5% 63V
2339	5322 121 42386	100nF 5% 63V
2340	482212440242	1 MF 20% 63V
2341	4822 12233104	100nF 10% 63V
2342	4822 12233104	100nF 10% 63V
2343	4822 12231965	220pF 5% 63V
2344	482212233104	100nF 10% 63V

Ct-

2345	4822 12233104	100nF 10%63V
2346	5322 121 42386	100nF 5% 63V
2349	482212440753	6.8pF 20% 63V
2350	4822 124 40242	IMF 20% 63V
2351	4822 122 33104	100nF 10% 63V
2352	4822 122 32504	15pF 5% 50V
2353	4822 122 33104	100nF 10% 63V
2355	482212231916	5.6nF 10% 63V
2356	4822 122 33104	100nF 10% 63V
2357	482212232504	15pF 5% 50V
2361	4822 122 31797	22nF 10% 63V
2362	4822 122 31965	220pF 5% 63V
2363	4822 122 32442	10nF 50V
2364	4822 122 33104	100nF 10% 63V
2365	482212232082	4.7pF 5% 50V
2366	4822 122 33104	100nF 10% 63V
2367	4822 122 31772	47pF 5% 50V
2369	4822 124 40198	470pF 20% 16V
2370	4822 124 22606	68uF 20% 16V
2371	4822 12233104	100nF 10% 63V
2372	4822 12233104	100nF 10% 63V
2373	4822 122 33104	100nF 10% 63V
2374	4822 122 33104	100nF 10% 63V
2375	4822 12233104	100nF 10% 63V
2376	4822 12440433	47^F 20% 25V
2378	4822 12231772	47pF 5% 50V
2379	4822 122 33104	100nF 10% 63V
2382	4822 122 31797	22nF 10% 63V
2399	4822 12231765	100pF 5% 50V
2421	4822 122 33104	100nF 10% 63V
2422	4822 12233104	100nF 10% 63V
2423	4822 12233104	100nF 10% 63V
2431	4822 121 51473	470nF 20% 63V
2432	4822 122 33104	100nF 10% 63V
2433	4822 122 31727	470pF 5% 63V
2434	4822 12233104	100nF 10% 63V
2435	4822 12233104	100nF 10% 63V
2436	4822 12231727	470pF 5% 63V
2437	5322 122 31842	330pF 5% 63V
2438	4822 12231768	180pF 5% 50V
2439	4822 122 31768	180pF5%50V
2440	4822 12231765	10OpF 5% 50V
2441	4822 122 31765	100pF5%50V
2442	482212151252	470nF 5% 63V
2443	482212151252	470nF 5% 63V
2445	4822 122 33104	100nF 10%63V
2451	4822 122 33496	100nF 10% 63V
2455	4822 12232442	10nF 50V
2456	4822 124 40246	4,7pF 20% 63V
2458	4822 121 42937	2,7nF 1% 250V
2459	4822 122 33496	100nF 10% 63V
2460 13)	4822 12231727	470pF 5% 63V
246014)	4822 122 31771	390pF 5% 50V
2461	4822 12231797	22nF 10% 63V
2462 13)	4822 122 31965	220pF 5% 63V
2462 14)	4822 12231768	180pF 5% 50V
2464 13)	4822 12233104	100nF 10% 63V
2465	4822 124 40195	150nF20% 16V
2466	4822 12440753	6,8(JF 20% 63V
2467	4822 122 33496	100nF 10%63V
2468	4822 124 40244	2.2pF 20% 63V
2469	4822 124 41678	22pF 20% 25V
2470	4822 122 31772	47pF 5% 50V
2471	5322 121 42661	330nF 5% 63V
2473	5322 121 42661	330nF 5% 63V
2475	4822 12231797	22nF 10%63V

-R-

3437	4822051 10101	1000 2% 0.25W
3451	4822051 10222	2k2 2°° 0.25W
3453	4822 11652269	3k3 5% 0,5W
3454	4822051 10221	2200 2% 0.25W
3455	4822 051 10472	4k7 2°/° 0.25W
3456	4822 051 10682	6k8 2°/o 0.25W
3457	4822 10020166	10k 30% UN 0,1W
3458	4822 051 10303	30k 2°° 0.25W
345913)	4822051 10155	1 M5 5% 0.25W
345914)	4822051 10275	2M7 5% 0.25W
3460	4822051 10124	120k2°/o0.25W
346213)	4822 051 10223	22k 2% 0.25W
346214)	4822 051 10273	27k 2°/° 0.25W
3463	4822051 10183	18k 2% 0.25W
3464	4822 051 10223	22k 2% 0.25W
346513)	4822 111 90368	680k 2% 0.25W
346514)	4822 051 10824	820k 2% 0.25W
3466	4822051 10122	1 k2 2% 0.25W
3468	4822 051 10682	6k8 2% 0.25W
3469	4822 051 10229	220 2% 0.25W
3470	4822051 10332	3k3 2% 0.25W
3471 13)	4822 1 1 652304	82k 5% 0.5W
3471 14)	48221 1 652242	130k 5% 0.5W
3472	482210011465	200k 30% LIN
347313)	4822 1 1 652252	180k 5% 0.5W
3473 14)	4822 11652258	220k 5% 0.5W
347413)	4822051 10122	1 k2 2% 0.25W
347414)	4822051 10152	1 k5 2% 0.25W
3475	4822051 10681	6800 2% 0.25W
347613)	4822 051 10392	3k9 2% 0.25W
347614)	4822 051 10562	5k6 2% 0.25W
3477	4822 11652264	27k 5% 0,5W
3478	4822 051 10008	jumper
3500	4822051 10123	12k2%0,25W .
3501	4822 1 1 652199	68Q 5% 0.5W
3502	4822053 12822	8k2 5% 3W
3503	4822 050 21508	105 1%0,6W
3505	4822051 10471	4700 2% 0.25W
350613)	4822051 10154	150k 2% 0.25W
350614)	4822 051 10244	240k 2% 0.25W
350713)	4822 051 10822	8k2 2% 0.25W
350714)	4822051 10123	12k2%0,25W
3508	4822 051 10228	202 5% 0.25W
3509	4822051 10228	202 5% 0.25W
3510	4822 051 10228	202 5% 0.25W
3511	4822051 10228	202 5% 0.25W
3512 13)	4822 1 1 652243	1 k5 5% 0.5W
3512 14)	4822 1 1 652249	1k8 5% 0.5W
3514	4822051 10392	3k9 2% 0.25W
3515	4822 051 10108	10 5% 0.25W
351813)	482205110391	3900 2% 0.25W
3518 14)	482205110271	2700 2% 0.25W
3519 13)	482205110391	3900 2% 0,25W
351914)	4822051 10271	2700 2% 0.25W
3520	4822051 10681	6800 2% 0.25W
3521	4822 100 11088	5k 30% LIN 0,1 W
3522	4822051 10152	1k52%0,25W
3523	4822 051 10228	202 5% 0.25W
3524	4822 051 10683	68k 2% 0.25W
3525	4822 10020166	10k 30% UN 0.1W
3526 13)	4822051 10104	100k2%0,25W
3526 14)	4822051 10563	56k 2% 0.25W
3527	4822051 10125	1 M2 5% 0.25W
3528	4822 051 10222	2k2 2% 0.25W
3529	4822051 10228	202 5% 0.25W
3530	4822051 10102	1k2%0,25W

-R-

3531	4822051 10104	100k 2%0,25W
3532	4822051 10103	10k 2% 0.25W
3535	4822 051 10008	jumper
3540	4822 1 1 652186	220 5% 0.5W
3542	4822 1 1 652269	3k3 5% 0.5W
3544	4822 1 1 653418	2k7 10% 5W
3545	4822 051 10829	820 2% 0.25W
3550	4822 116 81815	15k 5% 0.5W
3551	4822 11652226	5600 5% 0.5W
3552	4822 1 1 652226	5600 5% 0.5W
3554	4822 11652226	5600 5% 0.5W
356013)	4822 1 1 653084	18k 1% 0.6W
356014)	4822 050 22003	20k 1% 0,6W
3570	482205210159	150 5% 0.33W
3575	4822052 11278	207 5% 0.5W
3577	4822052 11278	207 5% 0.5W
3578	4822 1 1 652226	5600 5% 0,5W
3580	4822 111 30483	10 5% 0.33W
3581	4822 111 30483	10 5% 0.33W
3582	4822 1 1 652226	5600 5% 0.5W
3583	4822052 10189	180 5% 0.33W
3585	482205210159	150 5% 0.33W
3588	482205021501	1500 1% 0.6W
3589	4822 05021501	1500 1% 0.6W
3590	4822051 10104	100k 2% 0.25W
3591	4822 111 90161	470k 2% 0.125W
3592	4822 051 10681	6800 2% 0.25W
3593	4822 111 30483	10 5% 0.33W
3594	4822 111 30483	10 5% 0.33W
3595	4822 105 11023	1k 30% 0.1W
3596	4822052 10159	150 5% 0.33W
3597	4822051 10008	jumper
3598	4822051 10331	3300 2% 0.25W
3601	4822 11640033	NTC/PTC
3603	4822 05321915	9M1 5% 0.5W
3605	4822052 10102	1 k 5% 0.33W
3606	4822052 10102	1 k 5% 0.33W
3608	4822051 10513	51k 2% 0.25W
3609	4822 051 10753	75k 2% 0.25W
3610	4822051 10513	51k 2% 0.25W
3611	4822 051 10272	2k7 2% 0.25W
3613	4822 051 10473	47k 2% 0.25W
3615	4822051 10221	2200 2% 0.25W
3616	4822 051 10101	1000 2% 0.25W
3617	4822051 10221	2200 2% 0.25W
3618	4822 1 1 652297	68k 5% 0,5W
3619	4822051 10109	100 2% 0.25W
3620	4822 1 1 652193	390 5% 0.5W
3621	4822 11652193	390 5% 0.5W
3622	4822051 10519	510 2% 0.25W
3623	4822051 10519	510 2% 0.25W
3624	4822051 10104	100k 2% 0.25W
3625	4822 11652193	390 5% 0.5W
3626	482205110104	100k2%0,25W
3631	4822 1 1 681435	120k 1% 0.4W
3633	482205110561	5600 2% 0.25W
3634	4822 051 10472	4k7 2% 0.25W
3635	4822 100 11348	1k 30% LIN
3636	4822051 10561	5600 2% 0.25W
3647	482205021102	1k11%0,6W
3648	482205110821	8200 2% 0.25W
3649	4822 051 10229	220 2% 0.25W
3650	4822 053 10829	820 5% 1W
3651	4822 051 10122	1 k2 2% 0.25W
3652	4822051 10221	2200 2% 0.25W
3653	4822051 10101	10OQ 2% 0.25W

-R-

3654	4822053 11181	180Q5%2W
3655	4822051 10473	47k 2% 0.25W
3656	4822 051 10473	47k 2% 0.25W
3658	4822051 10008	jumper
3659	4822 051 10181	180Q 2% 0.25W
3660	4822 051 10562	5k6 2% 0.25W
3661	4822 051 10181	180Q 2% 0,25W
3662	4822 051 10151	15002% 0.25W
3663	4822 051 10101	10002% 0.25W
3664	4822 051 10101	100Q 2% 0.25W
3665	48220511010 3	10k2%0,25W
3666	4822 051 10008	jumper
3667	4822051 10008	jumper
3668	4822 051 10273	27k 2% 0.25W
3669	4822 051 10683	68k 2% 0.25W
3670	4822 11652267	30k 5% 0.5W
3671	482205110471	470Q 2% 0.25W
3672	4822 051 10103	10k 2% 0.25W
3673	482205110182	1 k8 2% 0.25W
3674	4822 051 10008	jumper
3675	4822 051 10008	jumper
3676	4822051 10008	jumper
3701	4822051 10182	1 k8 2% 0.25W
3702	4822 1 1652175	100Q 5% 0.5W
3703	482211652175	100Q 5% 0.5W
370413)	4822 1 1 652291	56k 5% 0.5W
370414)	4822 11652175	100Q 5% 0.5W
3705	4822 051 10123	12k 2% 0.25W
3706	4822 051 10472	4k7 2% 0.25W
3707	4822051 10472	4k7 2% 0.25W
3709	482205110912	9k1 2% 0.25W
3710	4822 051 10273	27k 2% 0.25W
3711	4822 051 10472	4k7 2% 0.25W
3714	4822 051 10394	390k 2% 0.25W
3715	4822 051 10824	820k 2% 0.25W
3716	4822 051 10224	220k 2% 0.25W
3719	4822 051 10008	jumper
3721	4822051 10008	jumper
3722	4822 051 10008	jumper
3723	4822051 10008	jumper
3724	4822 051 10008	jumper
3730	4822051 10221	220Q 2% 0.25W
3731	48221 1 652234	100k 5% 0.5W
3732	4822 051 10223	22k 2% 0.25W
3733	4822 051 10103	10k 2% 0.25W
3734	4822051 10333	33k 2% 0.25W
3735	4822051 10103	10k 2% 0.25W
37361)	4822051 10103	10k 2% 0.25W
37371)	4822051 10103	10k 2% 0.25W
3738	4822 11652233	10k 5% 0.5W
3739	4822 11652303	8k2 5% 0.5W
3742	4822 051 10911	91 On 2% 0.25W
3743	4822 051 10272	2k7 2% 0.25W
3744	4822 051 10272	2k7 2% 0.25W
3745	4822051 10272	2k7 2% 0.25W
3750	482205110102	1 k 2% 0.25W
3751	4822 11652215	220Q 5% 0.5W
3753	4822051 10123	12k 2%0,25W
3754	4822 051 10273	27k 2% 0.25W
3757	4822051 10123	12k 2% 0.25W
3758	4822 051 10473	47k 2% 0.25W
3763	4822 051 10562	5k6 2% 0.25W
3764	4822051 10103	10k 2% 0.25W
3765	4822051 10104	100k 2% 0.25W
3766	4822051 10104	100k 2% 0.25W
3767	4822051 10223	22k 2% 0,25W

-R-

3768	4822051 10682	6k8 2% 0.25W
3769	4822 051 10472	4k7 2% 0.25W
3770	4822051 10103	10k 2% 0.25W
3772	4822 051 10222	2k2 2% 0.25W
3773	4822 1 1 652175	100Q 5% 0.5W
3776	482211652175	100Q 5% 0.5W
3777	4822 051 10222	2k2 2% 0.25W
3778	4822 051 10332	3k3 2% 0.25W
3780 1)	4822 051 10221	220Q 2% 0.25W
3781 1)	4822051 10221	220Q 2% 0.25W
3782	4822 051 10008	jumper
3783	4822 051 10008	jumper
3784	4822 051 10008	jumper
3789	4822 051 10008	jumper
3790	4822 051 10008	jumper
3844	482211652219	330Q 5% 0.5W
3850	4822 1 1652219	330Q 5% 0.5W
3851	482211652201	75Q 5% 0.5W
3852	4822 1 1652219	330Q 5% 0.5W
3853	4822 1 1652201	75Q 5% 0.5W
3854	4822 051 10222	2k2 2% 0.25W
3855	482211652219	330Q 5% 0.5W
3856	482211652201	75Q 5% 0.5W
3857	482211652215	220Q 5% 0.5W
3858	482211652201	75Q 5% 0.5W
3859	4822 051 10272	2k7 2% 0.25W
3860	4822051 10331	330Q 2% 0.25W
3861	4822 051 10682	6k8 2% 0.25W
3862	4822051 10682	6k8 2% 0.25W
3863	4822 1 1652264	27k 5% 0.5W
3866	4822 1 1652199	68Q 5% 0.5W
3867	4822 051 10472	4k7 2% 0.25W
3872	4822051 10273	27k 2% 0.25W
3873	4822051 10123	12k 2% 0.25W
3874	4822051 10392	3k9 2% 0.25W
3877	482211652213	180Q 5% 0.5W
3878	4822051 10561	560Q 2% 0.25W
3879	482211652213	180Q 5%0,5W
3880	4822051 10561	560Q 2% 0.25W
3881	4822 11652222	390Q 5% 0.5W
3882	4822 11652222	390Q 5% 0.5W
3885	4822051 10008	jumper
3889	4822 050 26808	6Q8 1% 0.6W
3891	4822 11652269	3k3 5% 0.5W
3892	4822 1 1652269	3k3 5% 0.5W
3922	4822051 10332	3k3 2% 0.25W

5010 5,7,9)	4822 15220606	2.2uH 20%
5010 3,11)	482215753102	1,2uH 20%
5020 1)	482215753539	0.27uH 5%
5031 1)	482215220667	5.6uH 10%
5031 2.10)	4822 157 52753	8.2uH 10%
5031 9)	482215751999	10uH 10%
5034	4822 157 53609	0.36uH 5%
5035	4822 157 53534	0,34uH 5%
5036 1)	482215753537	1,35uH 5%
5040 1)	482215752279	33uH 10%
5052 1)	482215753535	0.36uH 5%
5053 1)	482215753536	0.34uH 5%
5054 9)	482215752286	22uH 10%
5068 1)	482215753538	0.75uH 5%
5132 10)	482215753534	0.34uH 5%
5134 10)	4822 157 52286	22uH 10%
5290	4822 158 10551	27uH 7,5%

5291	4822 15810551	27uH 7.5%
5316 1.3)	4822 157 53543	2,35^iH 10%
5321 1.3)	4822 157 60388	10pH 2%
5327 1.3)	4822 157 51999	10pH 10%
5328 1,3)	4822 157 51999	IO^H 10%
5330	4822 157 60092	3,3pH 10%
5331 14)	4822 051 10008	jumper
5332	4822 157 60092	3.3uH 10%
5333	4822 15760092	3,3^iH 10%
5334	4822 15760092	3,3pH 10%
5335	4822 157 60092	3.3pH 10%
5336 13)	4822 157 60092	3,3nH 10%
5337 13)	4822 157 60092	3.3uH 10%
5384	4822 157 52258	27nH 7,5%
5452	4822 152 20678	33pH 10%
5534	4822 158 10728	
5541	4822 146 10111	LINE DRIVER
5542	4822 157 60387	1uH 10%
5545 13)	4822 140 10399	L.O.T.
5545 14)	4822 140 10384	L.O.T.
5549	4822 157 53069	
5554 13)	4822 157 62559	AT4042/93
5554 14)	4822 156 21332	AT4042/51
5578	4822 157 53995	lOO^H 10%
5582	5322 157 52539	15^H 7,5%
5588	4822 157 52505	33nH 10%
5593	4822 157 53861	
5600 13)	4822 142 40315	
5600 14)	4822 157 53348	
5605	4822 157 53995	100MH 10%
5606	4822 157 53995	iOOpH 10%
5619	4822 15621125	3,9pH 10%
5621	4822 157 53903	180MH 10%
5625	4822 15753854	S.O.P.S.
5631	4822 158 10551	27pH 7,5%
5632	4822 158 10551	27uH 7,5%
5701	4822 157 52843	56^H 5%

fc|
Vi

6004	4822 130 80881	LLZ-C33
6018 1)	4822 13080888	BA682
6027 1)	4822 130 30621	1N4148
6037 1)	4822 13080888	BA682
6051 1)	4822 130 80888	BA682
6052 1)	4822 13080888	BA682
6053 1)	4822 130 80888	BA682
6054 1)	4822 130 80888	BA682
6055 1)	4822 13080888	BA682
6056 1)	4822 13080888	BA682
6058 1)	4822 130 80888	BA682
6066 2,10)	4822 13030621	1N4148
6280	4822 130 81139	LLZ-C3V3
6281	4822 13081139	LLZ-C3V3
6282	4822 130 80446	LL4148
6283	4822 13080446	LL4148
6284	4822 130 80446	LL4148
6285	4822 13034195	BZX79-C13
6335	4822 130 80446	LL4148
6350 13)	4822 130 80446	LL4148
6367	4822 13080446	LL4148
6421	4822 13080446	LL4148
6455	4822 13081138	LLZ-C2V7
6456	4822 13080446	LL4148
6457	4822 13030621	1N4148
6465	4822 13030621	1N4148

-D-

6502	4822 130 81141	LL2-C43
6503	4822 13042489	BYD33G
6518	4822 130 80446	LL4148
6519	4822 13080446	LL4148
6546	4822 13041275	BY228/20
6547	4822 130 32058	BYW95B
6551	4822 130 42488	BYD33D
6560	4822 130 80446	LL4148
6561	4822 13034383	BZX79-C47
6570	4822 13042606	BYD33J
6571	4822 13042488	BYD33D
6575	4822 130 42489	BYD33G
6580	4822 130 80915	BYD74C
6585	4822 130 42488	BYD33D
6590	4822 130 81141	LLZ-C43
6591	4822 130 80446	LL4148
6592	4822 130 81144	LLZ-C30
6593	4822 130 80446	LL4148
6594	4822 13080446	LL4148
6602	4822 13031933	1N5061
6603	4822 130 31933	1N5061
6604	4822 13031933	1N5061
6605	4822 13031933	1N5061
6611	4822 130 80446	LL4148
6612	4822 130 80446	LL4148
6613	4822 13080446	LL4148
6614	4822 13080446	LL4148
6617	4822 13031456	BZV85-C5V1
6618	4822 13042488	BYD33D
6621	4822 13042488	BYD33D
6622	4822 13080446	LL4148
6630	4822 130 81175	BYD74G
6637	4822 130 81147	LLZ-F6V2
6638	4822 130 81145	LLZ-F2V4
6640	4822 13080914	BYD74B
6641	4822 13080914	BYD74B
6644	4822 13080446	LL4148
6645	4822 13042488	BYD33D
6646	4822 130 80446	LL4148
6648	4822 130 81146	LLZ-F24
6649	4822 130 80446	LL4148
6653	4822 13080446	LL4148
6657	4822 130 81143	LLZ-C20
6660 7,9)	4822 13080914	BYD74B
6660 8,10)	4822 13042488	BYD33D
6661 7,9)	4822 13080914	BYD74B
6661 8,10)	4822 13042488	BYD33D
6662	4822 130 80905	LLZ-F5V1
6665	4822 130 80883	LLZ-C4V7
6669	4822 130 80446	LL4148
6670	4822 13020245	SFOR5D43
6721	4822 13080446	LL4148
6722	4822 13080446	LL4148
6723	4822 130 80446	LL4148
6726 9)	4822 13080446	BAS32L
6727 10)	4822 130 80446	LL4148
6728 1)	4822 13080446	LL4148
6730	4822 130 80446	LL4148
6741	4822 130 80884	LLZ-C5V1
6742	4822 209 72895	TLUV5300
6743	4822 13030621	1N4148
6744	4822 13030621	1N4148
6745	4822 13030621	1N4148
6815	4822 13042488	BYD33D
6864	4822 130 80446	LL4148

-IC-

7020	482220972812	TDA2549/C4
70271)	5322 13042012	BC858
70301)	4822 130 61207	BC848
7039	4822 130 44121	BC338
7044	4822 130 61207	BC848
7130 1)	482220973219	TDA4445B
71302,10)	4822 209 81878	TDA2545A
7270	4822 209 73853	TDA1521/N4
7281	4822 13061207	BC848
7282	4822 13061207	BC848
7284	5322 13042012	BC858
7285	4822 13042513	BC858C
7286	4822 13042513	BC858C
7287	4822 13042513	BC858C
7305	4822 209 62876	TDA8451/N6
7315'1,3)	4822 209 73214	TDA8490/N4
73161,3)	5322 13041982	BC848B
7350	4822 209 61027	TDA8390/N5
7351	5322 130 41982	BC848B
7360	4822 209 62878	TDA8452/N6
7363	5322 13041982	BC848B
7364	5322 13042012	BC858
73651)	5322 13042012	BC858
7422	5322 13041982	BC848B
7423	5322 13042012	BC858
7425	4822 209 71512	TDA4565/V6
7455	5322 13042012	BC858
7470	4822 209 72363	TDA2579A/N8
7500	4822 13041344	BC337-40
7502	4822 13060775	2SD1266P
7503	4822 13061236	BD234
7530	4822 130 42705	BC847
7533	4822 130 60111	2SA1359
7540	4822 13042159	BF819
7545	4822 130 61265	BU508AF
7591	5322 13042012	BC858
7593	5322 13042012	BC858
7594	4822 13061207	BC848
7612	5322 13042136	BC848C
7614	4822 130 80891	CNX83A
7615	4822 13042513	BC858C
7616	5322 13044647	BC368
7625	4822 13061407	BUT18AF
7637	5322 13042136	BC848C
7651	4822 13042513	BC858C
7652	5322 13042756	BC857C
7654	4822 13042133	BC817
7655	4822 13042615	BC817-40
7656	4822 130 61233	BC857
7661	5322 13044921	BD943
7663	5322 13042012	BC858
7671	4822 13061207	BC848
77208,10)	4822 20962161	TMP47C634N-2475
7720 7,9)	482220961152	TMP47C634N-2675
7733	4822 13061207	BC848
77371)	4822 13061207	BC848
7741 1)	4822 13061207	BC848
7750	4822 13061207	BC848
7754	4822 13061207	BC848
7757	4822 130 61207	BC848
7766	4822 13061207	BC848
7770	4822 20973313	X2402
7857	4822 209 73852	PMBT2369
7860	4822 209 73852	PMBT2369
7861	5322 13042012	BC858
7870	5322 13041982	BC848B

Mechanical parts

10	4822 264 40207	3p male
	4822 267 40749	3p female
11	4822 264 40207	3p male
	4822 267 40749	3p female
12	4822 264 40207	3p male
	4822 267 40749	3p female
13	4822 267 40878	3p male
	4822 265 30499	3p female
14	4822 264 40207	3p male
	4822 267 40749	3p female
15	4822 264 40207	3p male
	4822 267 40749	3p female
16	4822 267 40666	3p male
	4822 267 40794	3p female
40	4822 267 20236	dual jack 3.5mm
41	4822 267 20236	dual jack 3.5mm
42	4822 267 30631	dual cinch

-C-

2256	5322 121 42927	3.9nF 5% 100V
2257	5322 121 42927	3.9nF 5°o 100V
2267	5322 121 42927	3,9nF 5% 100V
2268	5322 121 42927	3.9nF 5°/o 100V
2296	5322 121 42927	3.9nF 5% 100V
2297	5322 121 42927	3.9nF 5% 100V

-R-

3261	4822 053 32478	4.7S2 10%4,7W
3262	482211652921	4k7 1% 0.6W
3263	4822 11652758	1k 1°/o 0.4W
3264	4822 11652921	4k7 1% 0.6W
3265	4822 11652758	1k 1% 0.4W
3266	4822 11652175	100Q5°/o0.5W
3267	4822 11652175	100Q 5% 0,5W

5803	482215752825	60uH
5814	4822 157 53608	10uH 10%
5816	4822 157 52224	15nH 10%
5834 1)	482215753001	27(JH 10%
5847	4822 157 51157	3.3^H 10%

-D-

6809	4822 13080446	LL4148
6810	4822 130 80446	LL4148
6811	4822 13080446	LL4148
6812	4822 13080446	LL4148
6813	4822 130 80906	LLZ-C7V5
6814	4822 130 80446	BAS32L
6820 3)	4822 130 80446	LL4148
6847	4822 13042489	BYD33G
6848	4822 13080905	LLZ-F5V1
6849 3)	4822 130	BZV86-2VO

-IC-

7800	4822 209 62479	MAB8461P/W196
7800 3)	4822 209 62879	PCF84C81P/065
7801	4822 130 61207	BC848
7802	4822 13061207	BC848
7803	5322 13041982	BC848B
7810	4822 209 72681	KM6264AL-15
7811	5322 130 41982	BC848B
7812	5322 13060159	BC846B
7820	4822 209 73879	SAA5243P/E/M2
7830	4822 209 72972	SAA5231/V6
7831 1)	482213040962	BC558A
7832 1)	482213040937	BC548B
7846	5322 13044921	BD943
7849	5322 13042012	BC858

REMARKS

1) only for STEREO FRANCE sets
2) not for STEREO FRANGE sets

Various parts

1161	4822 242 70485	filter 5.742 MHz
1170	4822 242 70714	filter 5.5 MHz
1171 1)	4822 242 71713	filter 6.0 MHz

-It-

2060 2)	482212231981	33nF 1%
2061 2)	4822 122 31797	22nF 10% 63V
2062 2)	4822 124 40435	10nF 20% 50V
2063 2)	4822 12231972	39pF 5% 50V
2066 2)	4822 12420725	3.3pF 50% 63V
2134	4822 122 31971	10pF 10% 50V
2160	4822 12232765	820pF 10°/o 63V
2161	4822 122 32482	22pF 5% 63V
2162	4822 122 31797	22nF 10% 63V
2163	4822 12231797	22nF 10% 63V
2164 1)	4822 122 31797	22nF 10% 63V
2165	4822 122 33104	100nF 10% 63V
2169 1)	4822 12231797	22nF 10% 63V
2170	4822 122 33205	12pF 10% 63V
2173	4822 12231797	22nF 10% 63V
2174	4822 12231797	22nF 10% 63V
2179 1)	4822 12232442	10nF 50V
2181 1)	4822 12233475	180pF 2%
2182 1)	482212151231	820pF 1% 400V
21822)	4822 121 43066	1nF 1% 400V
2183	4822 121 51262	910pF 1% 400V
2185	4822 12141757	470nF 10% 63V
2186	4822 12233104	100nF 10% 63V
2190	4822 124 40242	1 ^F 20% 63V
2200	4822 122 33479	820pF 5%
2201	4822 12232891	68nF 20% 50V
2202	4822 122 32891	68nF 20% 50V
2203	4822 12420688	33^F 50% 16V
2204	4822 122 33104	100nF 10% 63V
2205	4822 121 42936	39nF 1% 63V
2206	4822 12420697	10pF 50% 25V
2207	4822 122 31765	100pF 5% 50V
2208	4822 12233104	100nF 10% 63V
2209	4822 122 31797	22nF 10% 63V
2211	4822 12421743	150uF 20% 16V
2212	4822 121 42936	39nF 1% 63V
2213	4822 12231797	22nF 10% 63V
2214	4822 124 20697	10pF 50% 25V
2215	4822 124 20689	68nF 50% 16V
2219	4822 12420708	10nF 50% 40V
2221	4822 12420688	33pF 50% 16V
2222	4822 124 20688	33uF 50% 16V
2229	4822 121 51252	470nF 5% 63V
2232	4822 121 51252	470nF 5% 63V
2234	4822 121 43235	56nF 10% 63V
2235	4822 12143235	56nF 10% 63V
2236	4822 122 32542	47nF 10% 50V
2237	4822 12231784	4.7nF 10% 50V
2238	4822 121 51252	470nF 5% 63V
2239	4822 124 20686	4,7pF 50% 16V
2246	4822 121 41856	22nF 5% 100V
2247	4822 121 41856	22nF 5% 100V
2250	4822 122 33104	100nF 10% 63V
2252	482212231916	5.6nF 10% 50V
2253	482212231981	33nF 1% 50V

-C-

2254	4822 122 31782	15nF 10°/° 50V
2255	4822 12231782	15nF 10°/o 50V
2258	4822 121 41757	470nF 10°/o 63V
2259	4822 121 41757	470nF 10% 63V
2260	48221223191 6	5.6nF 10% 50V
2261	4822 12440435	10uF 20% 50V
2262	4822 124 20697	10uF 50% 25V
2263	4822 122 31981	33nF 1% 50V
2264	4822 124 21743	150uF 20% 16V
2265	4822 12233104	100nF 10% 63V
2266	4822 124 20695	470uF 50% 16V
2269	48221244043 5	10uF 20% 50V
2870	4822 124 40435	10uF 20% 50V

-R-

3060 2)	53221 1 190109	470Q 2% 0.25W
3061 1)	4822 051 10008	jumper
3062 2)	4822 111 90248	2k2 2% 0.25W
3063 2)	4822 111 90205	820k 2% 0.25W
3065 2)	4822 111 90568	120k 2% 0.25W
3066 2)	4822 111 90169	560k 2% 0.25W
3067 2)	4822 111 90575	82k 2% 0.25W
3068 1)	4822 111 90543	47k 2% 0.25W
3069 1)	4822 051 10008	jumper
3069 2)	4822 111 90542	27k 2% 0.25W
3160	4822 111 90157	3k3 2% 0.25W
31611)	4822 051 10008	jumper
3161 2)	4822 111 90203	680 2% 0.25W
3162	4822 051 10008	jumper
3164	4822 051 10008	jumper
3165 1)	5322 111 90111	4k7 2% 0.25W
31661)	5322 111 90111	4k7 2% 0.25W
3167 1)	5322 111 90111	4k7 2% 0.25W
31691)	5322 111 90118	8k2 2% 0.25W
31702)	4822 051 10008	lumper
3171 2)	4822051 10008	jumper
3172	4822051 10102	1 k 2% 0.25W
3173 1)	4822 051 10008	jumper
3174 1)	5322 111 90111	4k7 2% 0.25W
3175 1)	4822 111 90196	15k 2% 0.25W
3176 1)	5322 111 90111	4k7 2% 0.25W
31771)	4822 111 90543	47k 2% 0.25W
3178 1)	48221 1 190544	6k8 2% 0.25W
31801)	5322 111 90111	4k7 2% 0.25W
3181 1)	4822 111 90543	47k 2% 0.25W
31822)	4822 111 90248	2k2 2% 0.25W
3182 1)	48221 1 190571	3k9 2% 0.25W
3183	4822 111 90248	2k2 2% 0.25W
3190	4822051 10155	1 M5 2% 0.25W
3199	4822051 10102	1 k 2% 0.25W
3200	48221 1 190124	82Q 2% 0.25W
3201	5322 111 90267	33k 2% 0.25W
3202	4822 111 90238	18k 2% 0.25W
3203	4822 111 90573	56k 2% 0.25W
3204	48221 1 190157	3k3 2% 0.25W
3205	4822 111 90244	1 k3 2% 0.25W
3206	48221 1 190162	680Q 2% 0.25W
3208	4822 111 90249	10k 2% 0.25W
3209	48221 1 190162	680Q 2% 0.25W
3212	4822 10020166	10k 30%lin 0.1W
3213	4822 111 90244	1 k3 2% 0.25W
3215	4822051 10008	jumper
3216	4822051 10008	jumper
3217	4822 051 10008	jumper
3219	5322 111 90113	560Q 2% 0.25W

-R-

3220	4822 111 90573	56k 2% 0.25W
3221	4822 111 90573	56k 2% 0.25W
3222	5322 111 90376	4Q7 5% 0.25W
3225	5322 111 90106	330Q 2% 0.25W
3226	4822 051 10008	jumper
3228	5322 111 90106	330Q 2% 0.25W
3230	4822 051 10008	jumper
3231	4822 111 90251	22k 2% 0.25W
3232	4822 111 90248	2k2 2% 0.25W
3233	48221 1 190251	22k 2% 0.25W
3234	4822 111 90251	22k 2% 0.25W
3235	4822 111 90205	820k 2% 0.25W
3239	4822 111 90202	68k 2% 0.25W
3240	5322 111 90267	33k 2% 0.25W
3241	48221 1 190542	27k 2% 0.25W
3242	53221 1 190106	330Q 2% 0.25W
3243	482210011348	1k 30%lin 0.1W
3244	5322 111 90106	330Q 2% 0.25W
3245	4822 100 11348	1k 30%lin 0.1W
3246	4822 051 10105	1M 5%0,25W
3871	4822051 10152	1 k5 2% 0.25W
3875	4822 111 90542	27k 2% 0.25W
3876	4822 111 90542	27k 2% 0.25W

5182	482215752511	0,83uH 7%
5183	482215752511	0.83uH 7%
5200	4822 157 52512	10.6mH 10%

-D-

6061 2)	4822 13080446	LL4148
6062 2)	4822 130 80446	LL4148
6063 2)	4822 130 80446	LL4148
6065 2)	4822 13080446	LL4148
6165 1)	4822 130 80888	BA682
6166 1)	4822 13080888	BA682
6179 1)	4822 130 80888	BA682
6180	4822 13080446	LL4148
6181 2)	4822 130 81027	BZV55-C11
6190	4822 13080446	LL4148

-IC-

7060 2)	4822 13042513	BC858C
7170	4822 209 73756	U2829B
7176 1)	4822 13061207	BC848
7200	5322 13041983	BC858B
7208	4822 13061207	BC848
7220	4822 209 72371	TDA8405/V4
7260	482220973213	TDA8425/V4
7261	5322 13042136	BC848C
7262	5322 13042136	BC848C

-IC-

7100	4822 209 61026	TDA8415/V1
71102)	4822 130 61207	BC848
7112 2)	5322 13042012	BC858
7114 2)	4822 13061207	BC848
7150	482220973213	TDA8425/V4
7191	5322 130 42136	BC848C
7192	5322 13042136	BC848C
7200	4822 209 73558	TA8662N
7300	4822 13061304	CF70123
7330	4822 209 72545	SAA7220P/C
7333	4822 130 61207	BC848
7340	4822 209 73236	TDA1543/N1
7350	4822 209 83163	LM833N
7351	482220983163	LM833N

1010 SVHS MODULE

Mechan cat parts

27	4822 265 40821	7p male
	4822 265 40252	7p female
31	4822 267 40878	3p male
	4822 267 40794	3p female

-C-

2900	5322 121 42386	100nF5%63V
2902'	4822 12231774	56pF 5% 50V
2903	4822 12233104	100nF 10% 63V
2904	4822 12440435	10uF20%50V
2905	4822 12233104	100nF 10% 63V
2906	4822 12440435	10uF20% 50V
2907	4822 12233104	100nF 10% 63V
2908	4822 12233104	100nF 10% 63V
2909	4822 122 31961	68pF 5% 63V
2910	4822 122 33104	100nF 10% 63V
2911	4822 12441525	100uF20%25V
2912	482212233104	100nF 10% 63V
2913	482212231965	220pF 5% 63V
2930	4822 124 40435	10uF20%50V
2931	4822 12440435	10uF20%50V
2932	4822 12440435	10uF20%50V
2933	4822 12440435	10uF20%50V
2934	4822 12441525	100pF20%25V

-CD-

3900	5322 111 90113	560Q 2% 0.25W
3901	5322 111 90113	5600 2% 0.25W
3904	4822 11652204	1k5%0.5W
3905	4822 116 52213	1800 5%0.5W
3906	4822 111 90111	4k72%0,25W
3907	48221 1 190251	22k 2% 0.25W
3908	5322 111 90111	4k7 2% 0.25W
3909	48221 1 190217	470 2% 0.25W
3910	48221 1 190217	470 2% 0.25W
3911	4822 116 52175	10005%0,5W
3912	4822051 10102	1 k 2% 0.25W
3913	4822 111 90249	10k2%0,25W
3914	4822 111 90543	47k 2% 0.25W
3915	53221 1 190106	3300 2% 0.25W
3916	5322 111 90109	4700 2% 0.25W
3917	48221 1 190217	470 2% 0.25W
3918	4822 051 10102	1 k 2% 0.25W
3919	4822 111 30531	680 5% 0.33W

-R-

3920	48221 1 190253	12k 2% 0.25W
3921	5322 111 90111	4k7 2% 0.25W
3922	5322 111 90096	1 k2 2% 0.25W
3923	4822 111 90249	10k 2% 0.25W
3924	4822116522226	5600 5% 0.5W
3925	4822 1 1 6 52226	5600 5% 0.5W
3926	5322 111 90111	4k7 2% 0.25W
3930	48221 1 190197	220k 2% 0.25W
3931	4822 111 90197	220k 2% 0.25W
3932	48221 1 190197	220k 2% 0.25W
3933	4822 111 90197	220k 2% 0.25W
3934	4822 111 91522	2k2 5%0,1W
3935	48221 1 191522	2k2 5% 0.1W
3937	48221 1 652175	10005%0,5W
3938	482211652175	1000 5% 0.5W
3939	4822 11652201	750 5 0.5W
3948	4822051 10008	jumper
3949	4822 051 10008	jumper
3952	4822051 10008	jumper
3953	4822051 10008	jumper
3954	4822051 10008	jumper
3955	4822051 10008	jumper
3957	4822 051 10008	jumper

5900	482215752286	22uH 10%

6901	4822 130 80446	LL4148
6904	4822 13080446	LL4148

-IC

7900	5322 13041982	BC848B
7901	5322 13041982	BC848B
7902	5322 13041982	BC848B
7903	5322 13041982	BC848B
7904	5322209 10576	HEF4053BP
7905	5322209 10576	HEF4053BP
7920	5322 13041982	BC848B

KODY USZKODZEN

A) Fault information on the screen FO offtime (mis). Blink LED indication 58 (oscilloscope).
Possible fault: Internal RAM fault.
Possible def. unit: IC7720.
B) Fault information on the screen F1, offtime (mis) Blink LED indication M7 (oscilloscope).
Possible fault: 14V operation voltage.
Possible def. units: IC7545, R3581, IC7540, R3580, IC7470 and D6580. C) C) **Fault** information on the screen F2 offtime
(mis). Blink LED indication 235 (oscilloscope)
Possible fault: Internal timer fault.
Possible def. unit: IC7720.
D) Fault information on the screen F3, offtime (mis) Blink LED indication 469 (oscilloscope)
Possible fault: Channel selector fault.
Possible def. units: U1000.
E) Fault information on the screen F4 offtime (mis). Blink LED indication 958 (oscilloscope)
Possible fault: EE prom faults.
Possible def. unit: IC7770.
F) Fault information on the screen F5, offtime (mis) Blink LED indication 827 (oscilloscope)
Possible fault: Stereo decoder.
Possible def. unit: IC7220.
The fault information only appears when the appliance functions.
G) Fault information on the screen F6 offtime (mis). Blink LED indication 606 (oscilloscope)
Possible fault: Audio servo amplifier.
Possible def. unit: IC7770.
H) Fault information on the **screen F7, offtime (mis) Blink LED indication 164 (oscilloscope)**
Possible fault: TXT decoder.
Possible def. unit: IC7800, IC7820.
The fault information only appears when the appliance functions. If the picture is missing the off-time of the display LEDs
can be checked using an oscilloscope to determine what fault has been produced.
The fault only occurs when the appliance functions. After turning off the mains switch the fault is no longer indicated but it is
still present.

1010 SVHS PANEL

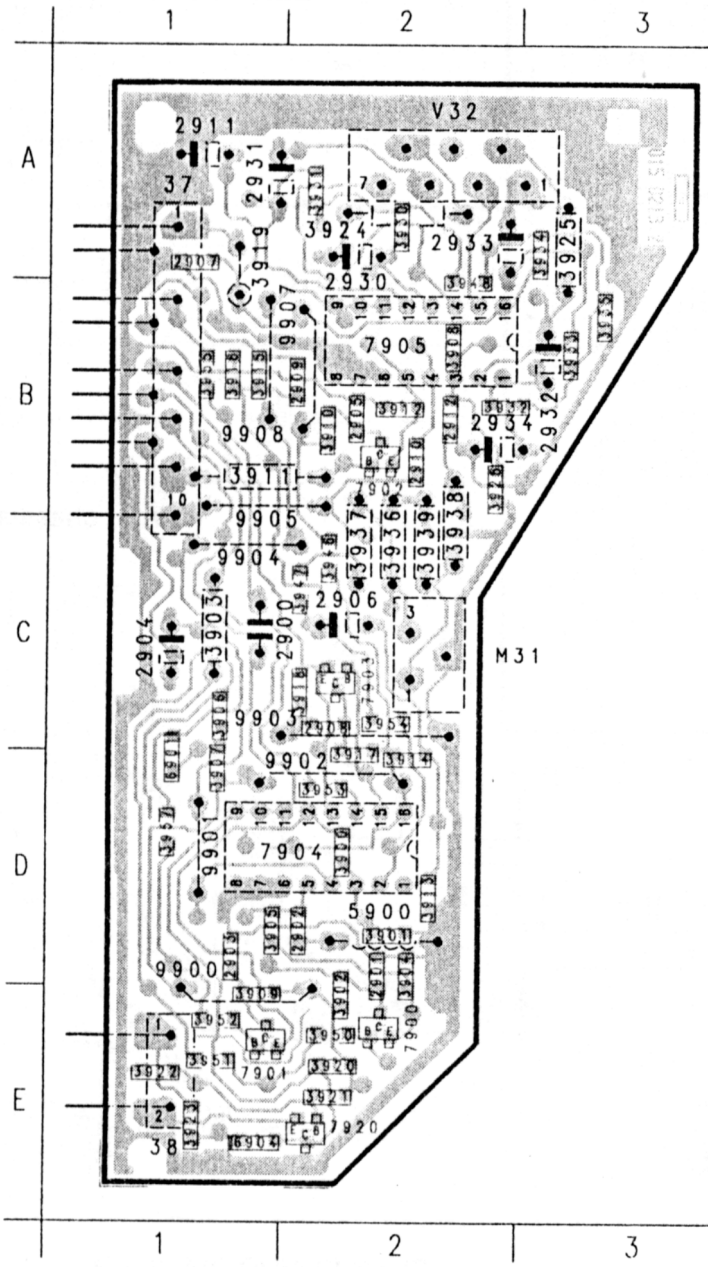

37	1A	3931	2A
38	1E	3932	2B
M31	2C	3933	3B
V32	2A	3934	3A
2900	2C	3935	3B
2901	2D	3936	2C
2902	2D	3937	2C
2903	1D	3938	2C
2904	1C	3939	2C
2905	2B	3946	2C
2906	2C	3947	2C
2907	1A	3948	2A
2908	2C	3950	2E
2909	2B	3951	1E
2910	2B	3952	1E
2911	1A	3953	2D
2912	2B	3954	2C
2930	2B	3955	1B
2931	1A	3957	1D
2932	3B	5900	2D
2933	2A	6901	1D
2934	2B	6904	1E
3900	2D	7900	2E
3901	2D	7901	1E
3902	2E	7902	2B
3903	1C	7903	2C
3904	2D	7904	2D
3905	1D	7905	2B
3906	1C	7920	2E
3907	1D	9900	1D
3908	2B	9901	1D
3909	1E	9902	2D
3910	2B	9903	1C
3911	1B	9904	1C
3912	2B	9905	1C
3913	2D	9907	2B
3914	2D	9908	1B
3915	1B		
3916	1B		
3917	2C		
3918	2C		
3919	1A		
3920	2E		
3921	2E		
3922	1E		
3923	1E		
3924	2A		
3925	3A		
3926	2B		
3930	2A		

9215 C 1
9216 D 1
9217 D 1
9218 B 1
9219 A 2

9220 D 1
9302 E 2
9303 F 2
9304 E 1
9307 E 2

9308 E 2
9309 D 2
9310 D 2
9311 D 2
9312 D 1

9313 D 2
9314 F 1
9315 E 1
9316 E 1
9317 F 1

9318 C 2
9319 E 3
9320 E 2
9321 F 2
9322 E 2

9323 E 1
9324 D 2
9325 D 1
9326 D 1
9327 D 1

9328 E 1
9401 C 3
9402 B 3
9403 B 2
9404 B 3

9405 B 3
9501 B 4
9502 A 4
9503 A 3
9504 A 3

9505 B 3
9507 C 3
9508 C 4
9509 C 3
9510 B 3

9511 B 3
9512 B 2
9513 B 2
9514 B 2
9515 B 2

9516 B 2
9518 A 2
9519 D 2
9601 D 4
9603 E 3

9604 D 2
9607 E 3
9608 E 3
9609 E 2
9610 D 3

9611 C 3
9612 E 2
9613 E 2
9614 D 2
9615 D 2

9616 C 2
9701 F 4
9702 F 3
9703 F 3
9704 F 3

9705 E 3
9706 E 3
9707 E 3
9708 E 3
9709 E 3

9710 E 3
9711 E 3
9713 E 3
9714 F 2
9719 F 2

9720 E 2
9721 E 2
9722 E 2
9723 E 2
9725 E 2

9726 E 2
9727 E 2
9728 E 3
9729 D 2
9730 D 2

9731 D 2
9733 F 2
9815 D 2
9816 D 2
9819 C 3

9820 C 2
9821 C 2
9822 A 2
9823 A 2
9901 A 2

9902 B 3
9903 B 2

1002 PICTURE TUBE PANEL

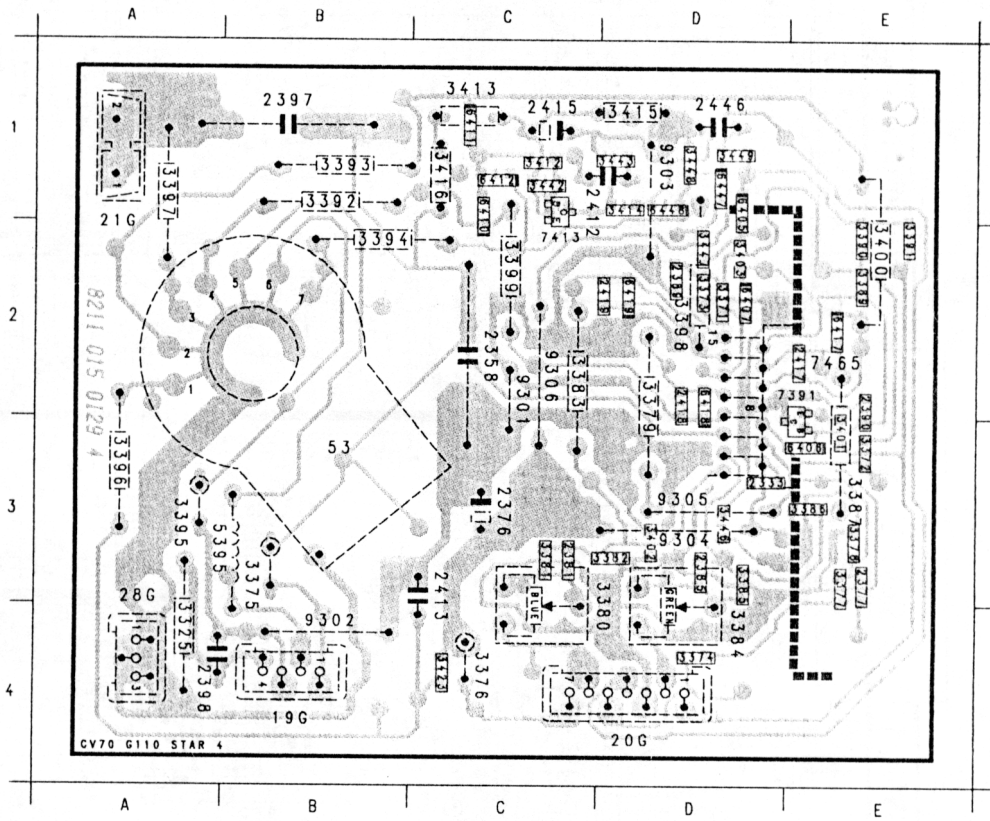

53 B 3
19G B 4
20G D 4
21G A 2
28G A 3

2333 D 3
2358 C 2
2376 C 3
2377 E 3
2381 C 3

2385 D 3
2389 D 2
2390 E 2
2397 B 1
2398 A 4

2412 C 1
2413 C 3
2415 C 1
2417 E 2
2418 D 2

2419 D 2
2446 D 1
3325 A 4
3371 D 2
3372 E 3

3373 D 2
3374 D 4
3375 B 3
3376 C 4
3377 E 3

3378 E 3
3379 D 2
3380 D 4
3381 C 3
3382 D 3

3383 C 2
3384 D 4
3385 D 3
3386 E 3
3387 E 3

3389 E 2
3390 E 2
3391 E 2
3392 B 1
3393 B 1

3394 B 2
3395 A 3
3396 A 3
3397 A 1
3398 D 2

3399 C 2
3400 E 2
3401 E 3
3402 D 3
3403 D 2

3412 C 1
3413 C 1
3414 D 1
3415 D 1
3416 C 1

3423 C 4
3442 C 1
3443 D 1
3446 D 3
3447 D 2

3448 D 1
3449 D 1
5395 A 3
6405 D 1
6406 E 3

6407 D 2
6410 C 1
6411 C 1
6412 C 1
6417 E 2

6418 D 2
6419 D 2
6447 D 1
6448 D 1
7391 E 2

7413 C 2
7465 E 2
9301 C 2
9302 B 4
9303 D 1

9304 D 3
9305 D 3
9306 C 2

6
CHASSIS G110 SVHS

WIRING DIAGRAM

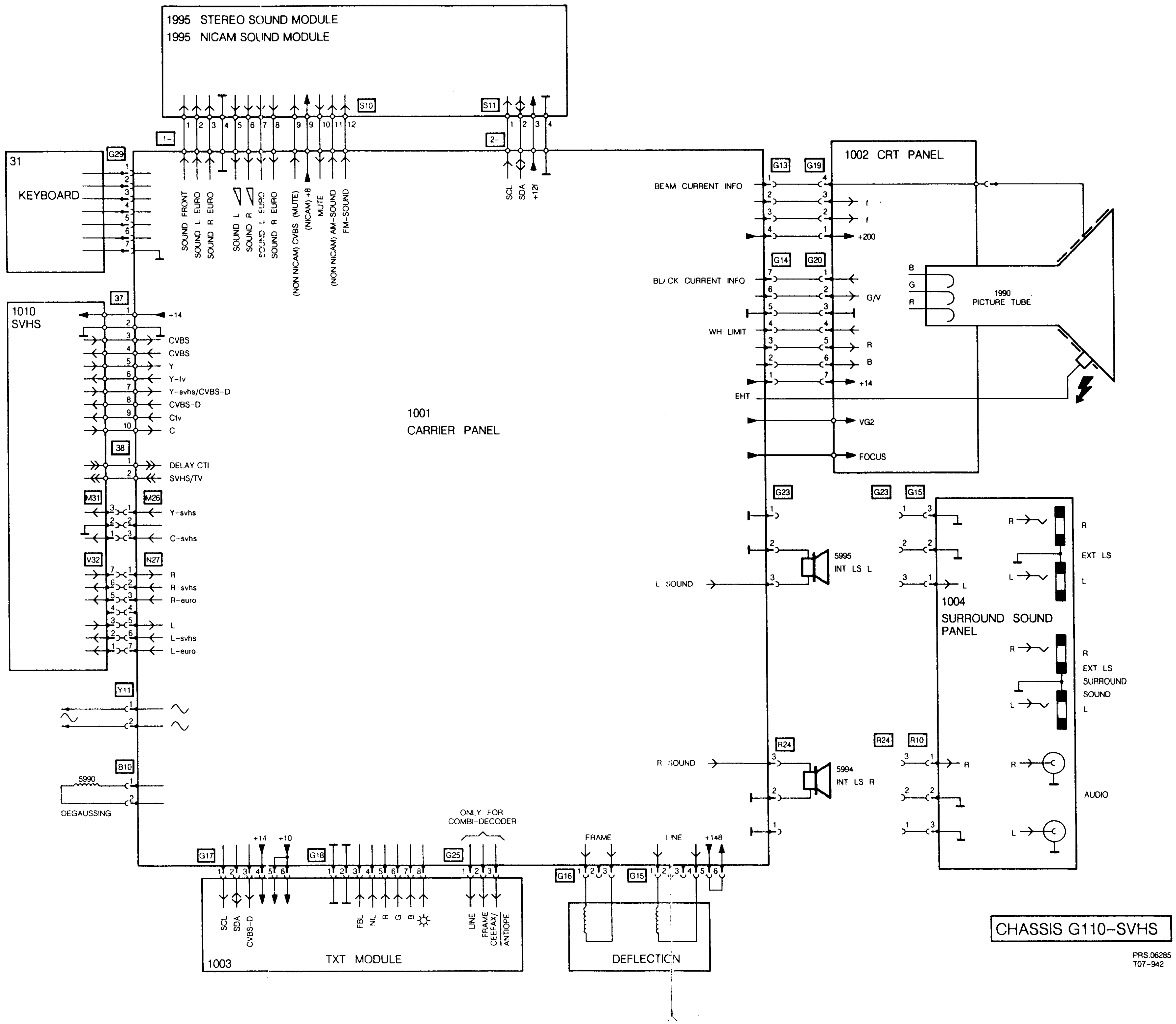

5
CHASSIS G110 SVHS

CARRIER PANEL

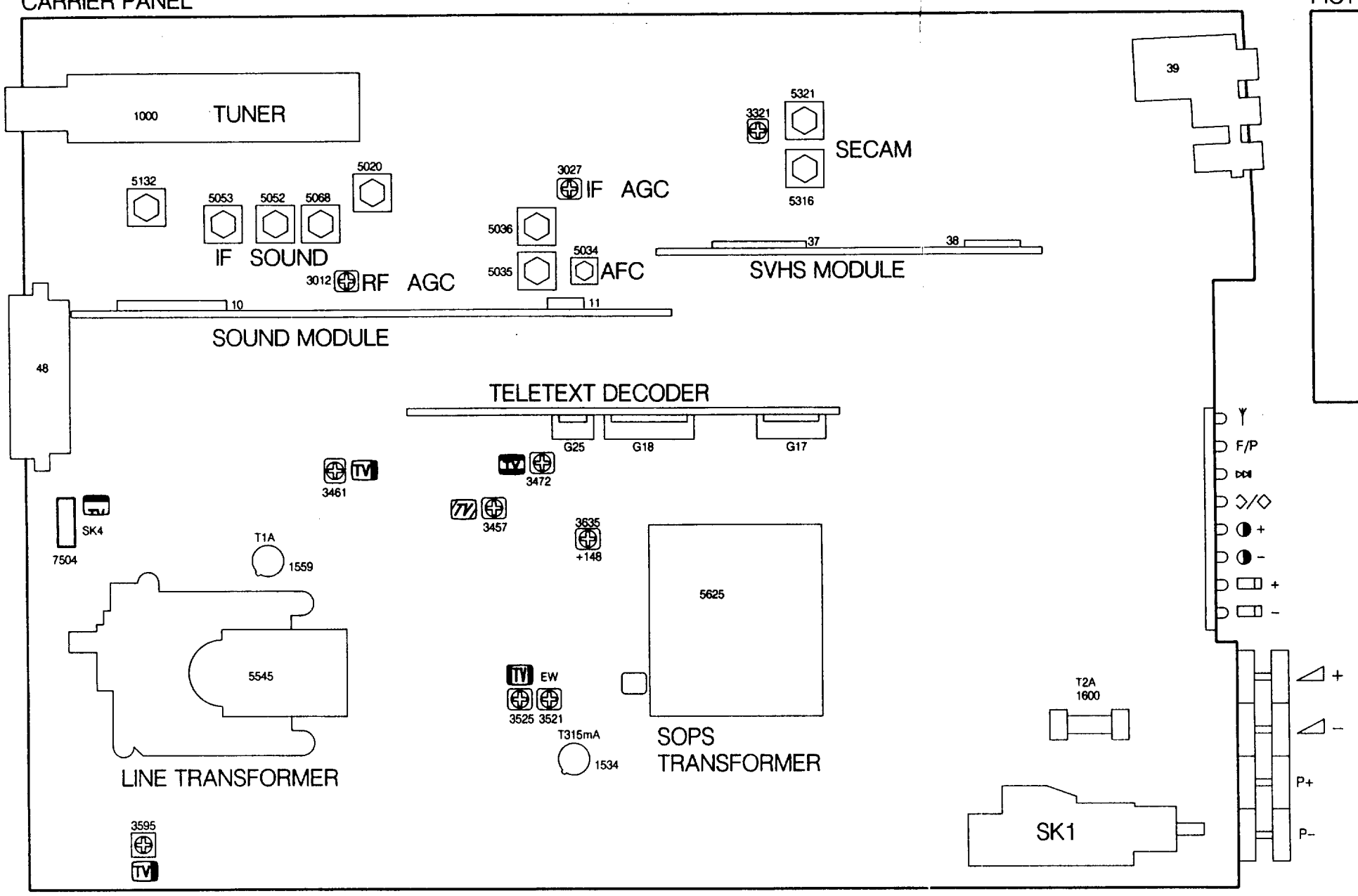

PICTURE TUBE PANEL

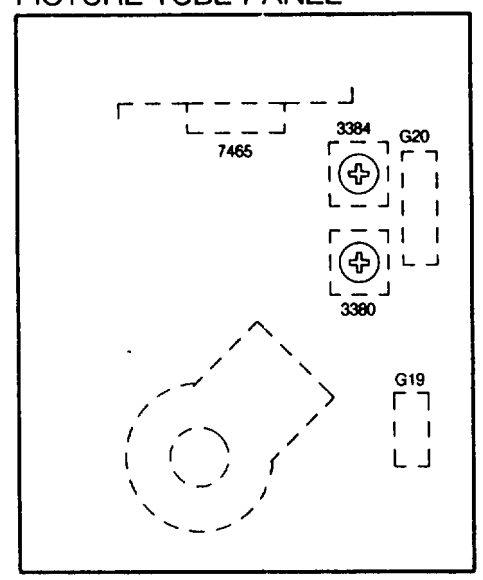

SURROUND SOUND PANEL

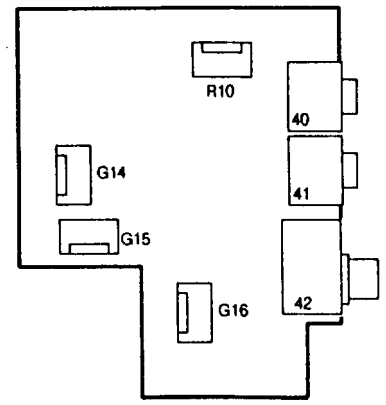

SVHS PANEL

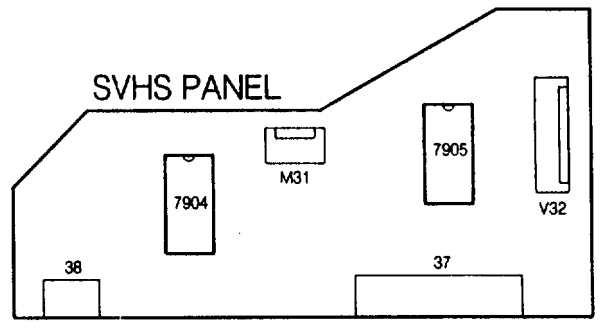

NICAM SOUND PANEL

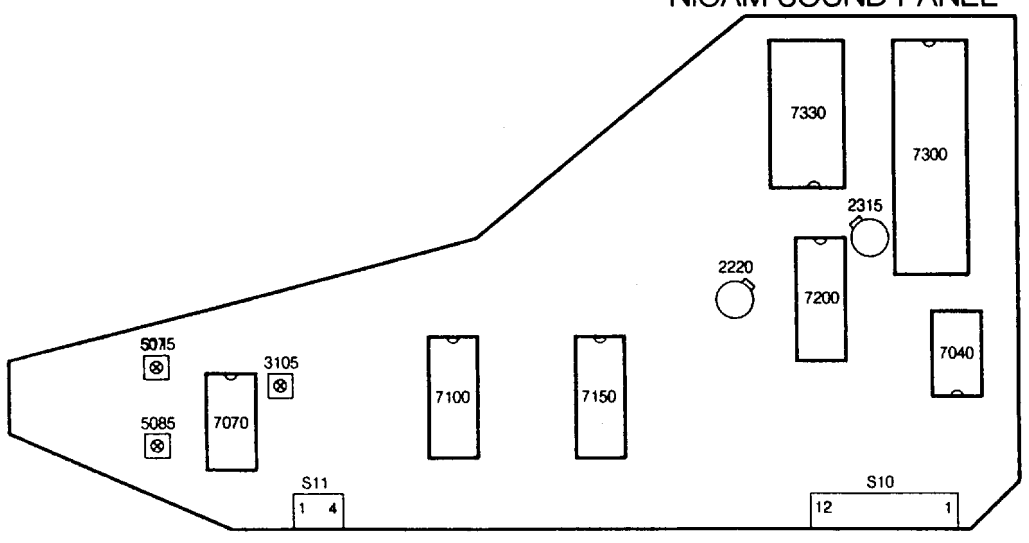

STEREO SOUND MODULE

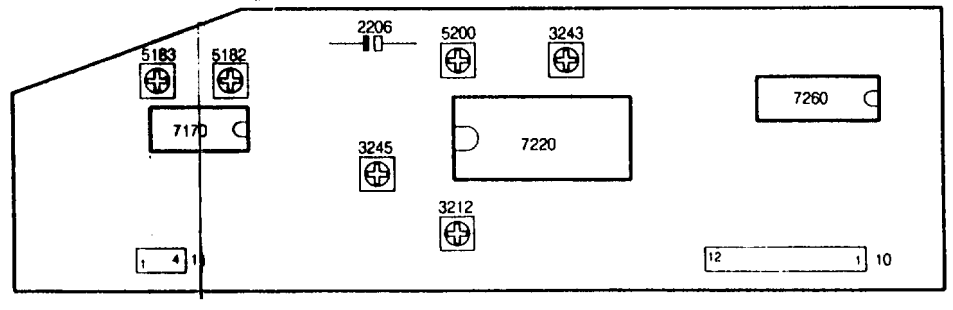

TELETEXT PANEL

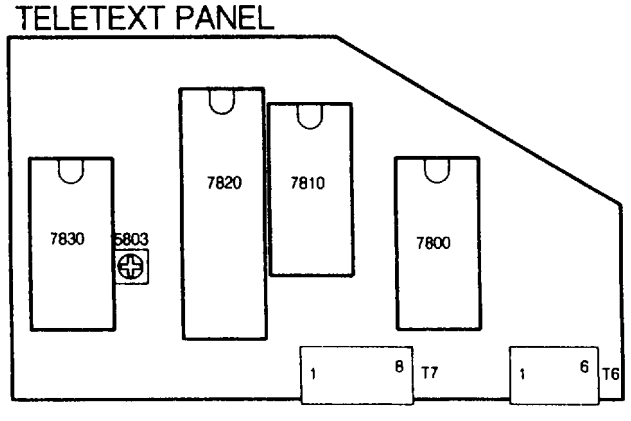

Fig. 11

MDA.02354
T27/943

Service Information

1990-06-01

CHASSIS G110-SVHS

CT90-09

Colour television

In the G 1 1 0 SVHS sets the blackline picture tube has been introduced Consequently, these sets have different carrier and picture tube boards.
In this service information you'll find the PCB layouts of these new boards, the differences in the circuit diagrams compared to the G 1 1 0 SVHS and a new parts list.

In de G 1 1 0 SVHS sets is de blackline beeldbuis geintroduceert. Hierdoor hebben deze sets een ander dragerpaneel en beeldbuispaneel.
In deze service informatie worden de print lay-outs van deze nieuwe panelen, de verschillen in de principe schema's ten opzichte van de G 1 1 0 SVHS en een nieuwe stuklijst gegeven.

Les chassis G110-SVHS avec tube-image Black Line ont ete lances. Us sont de ce fait dotes d'un panneau porteur et d'un panneau de tube-image differents.
Cette information de service fournit les configurations **de** circuits impnmes de ces nouveaux panneaux. les differences sur les schemas de principe en ce qui concerne le G 1 1 0 SVHS ainsi qu'une nouvelle nomenclature des pieces d'usure.

Bei den GIIO-SVHS-Geraten wurde die Blackline-Bildrdhre eingefuhrt. Daher sind diese Gerate mit einer anderen Trager- und Bildrbhrenplatine ausgestattet.
Diese Service-Information enthalt die Layouts der neuen Platinen. Blockschaltbilder zum Vergleich mit dem herkommlichen G 1 1 0 SVHS und eine neue Ersatzteilliste.

Nella gamma dei televisori G 1 1 0 SVHS e state introdotto il cinescopio blackline per cui questi apparecchi sono muniti di un altro pannello di alimentazione e del cinescopio.
Nelle presenti informazioni troverete i lay-out del circuito stampato di questi nuovi pannelli, le differenze negli schemi di principio nspetto ai G 1 1 0 SVHS ed un nuovo elenco dei particolari.

Se ha introducido en los aparatos G 1 1 0 SVHS el tubo de imagen de linea negra. Esto hace que los aparatos tengan un panel portador y un panel de tubo de imagen distinto.
La informacion de servicio contiene las configuraciones de estos nuevos paneles, las diferencias en los esquemas de principio con respecto a los G 1 1 0 SVHS y una nueva lista de pieza.

Service
Service
Service

SCHNELLDIAGNOSE-UEBERSICHT (NON NICAM)

Fehlermeldung am Schirm	AUS-Zeit (ms) Blinkende LED-Anzeige	Beschreibung des Fehlers	Etwaiges schadhaftes Bauteil
F0	58	Fehler des internen RAMs	IC7720
F1	117	14V-Speisespannung	TS7545.R3581 TS7540.R3580 TS7470,D6580
F2	235	Internen Zeitgebers	IC7720
F3	469	Fehler des kanalwahlers	U1000
F4	958	EEPROM-Fehler	IC7770
F5-	827	Stereo-Decoder	IC7220
F6	606	Tonregelverstarker	IC7260
F7*	164	Videotextdecoder	IC7800 IC7820

SCHNELLDIAGNOSE-UEBERSICHT (NICAM)

Fehlermeldung am Schirm	AUS-Zeit (ms) Blinkende LED-Anzeige	Beschreibung des Fehlers	Etwaiges schadhaftes Bauteil
F0	58	HP-Fehler	IC7720
P1	117	14V-Speisespannung	IC75545.3581 IC7540.R3580 TS7470.D6580
F2	235	E/A-Vervielfacher-Fehler	IC7040
F3	469	Kanalwahler (U1000)	U1000
P4	958	EEPROM-Fehler	IC7770
F5	827	Stereo-Decoder	IC7100
F6	606	Tonregelverstarker	IC7150
F7*	164	Videotext-Decoder	IC7800 IC7820

Anmerkung:

Wenn es kein Bild gibt. kann mit Hilfe eines Oszlltoskops die AUS-Zeit der Anzeige-Leuchtdiode gemessen werden, um dann dennoch bestimmen zu konnen, welche Fehlermeldung erzeugt worden ist.

*) Diese Fehlermeldungen treten nur bei einem arbeitenden Gerat auf. Nach Ausschalten mit Hilfe des Netzschalters werden diese Fehlermeldungen nicht mehr gemacht werden, wahrend es nach wie vor den Fehler gibt.

8 CHASSIS G110 SVHS

8 CHASSIS G110 SVHS

DIAGRAM SCHEMA-SCHALTBILD SCHEMA-DIAGRAMA B

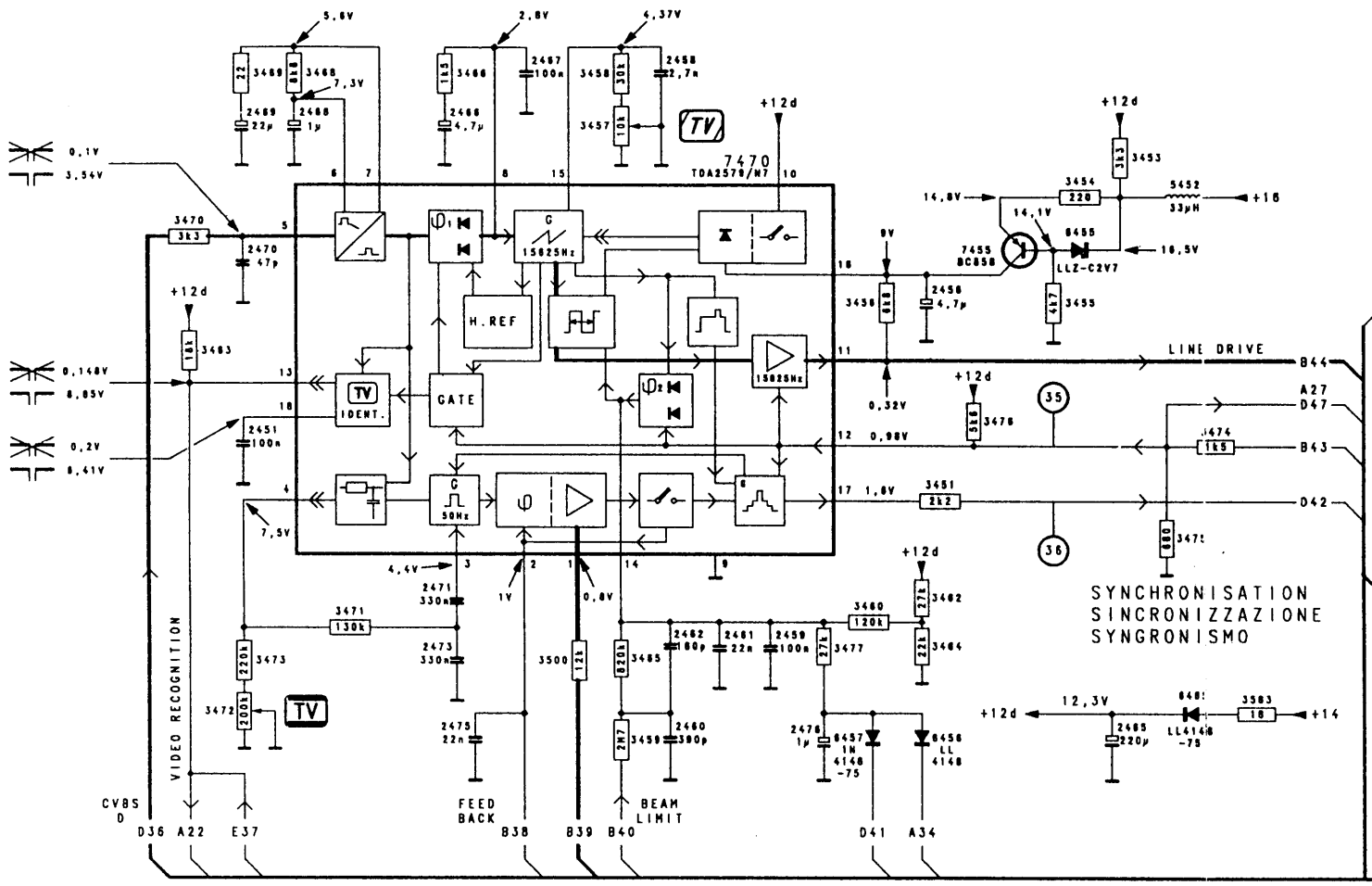

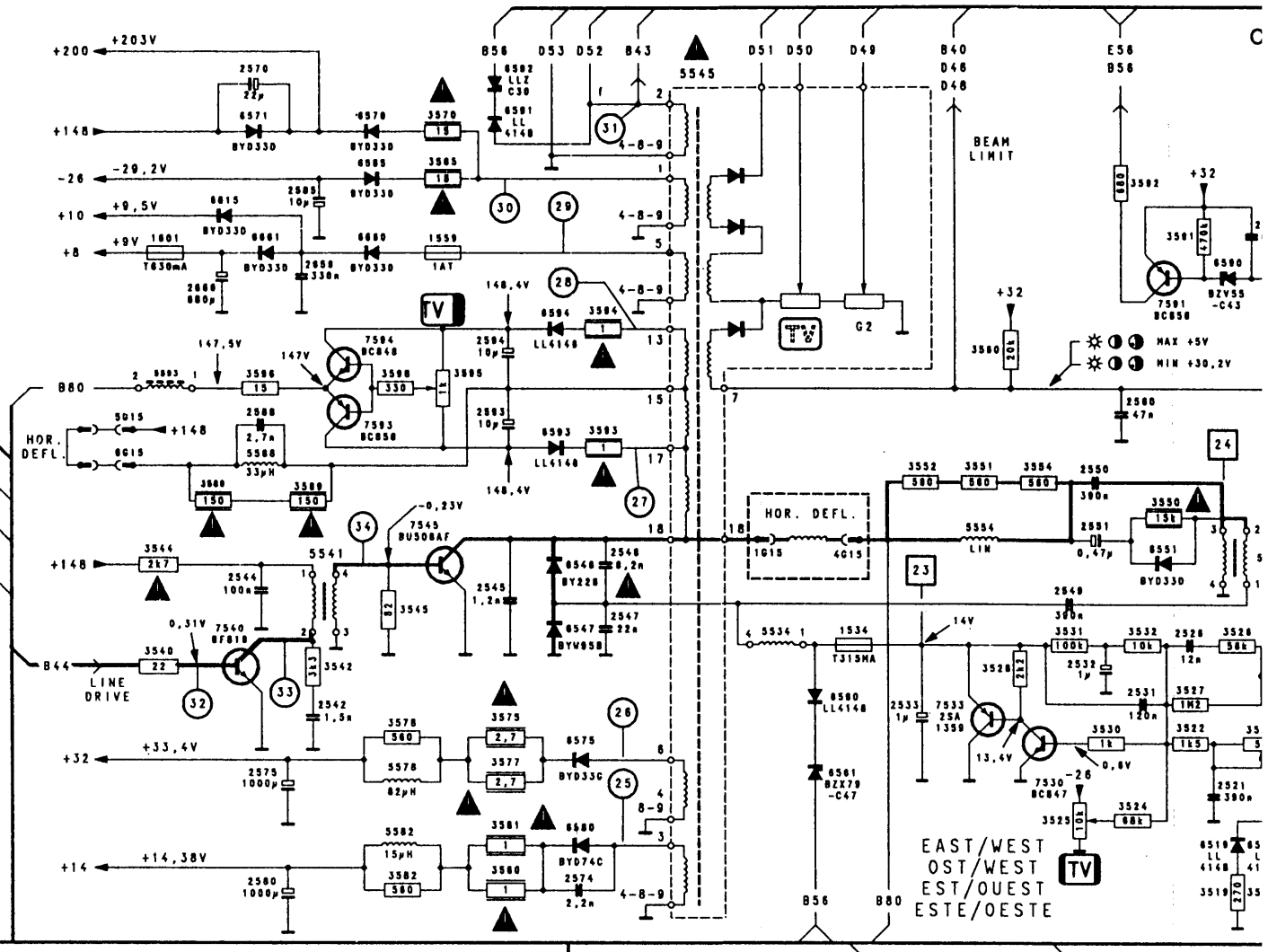

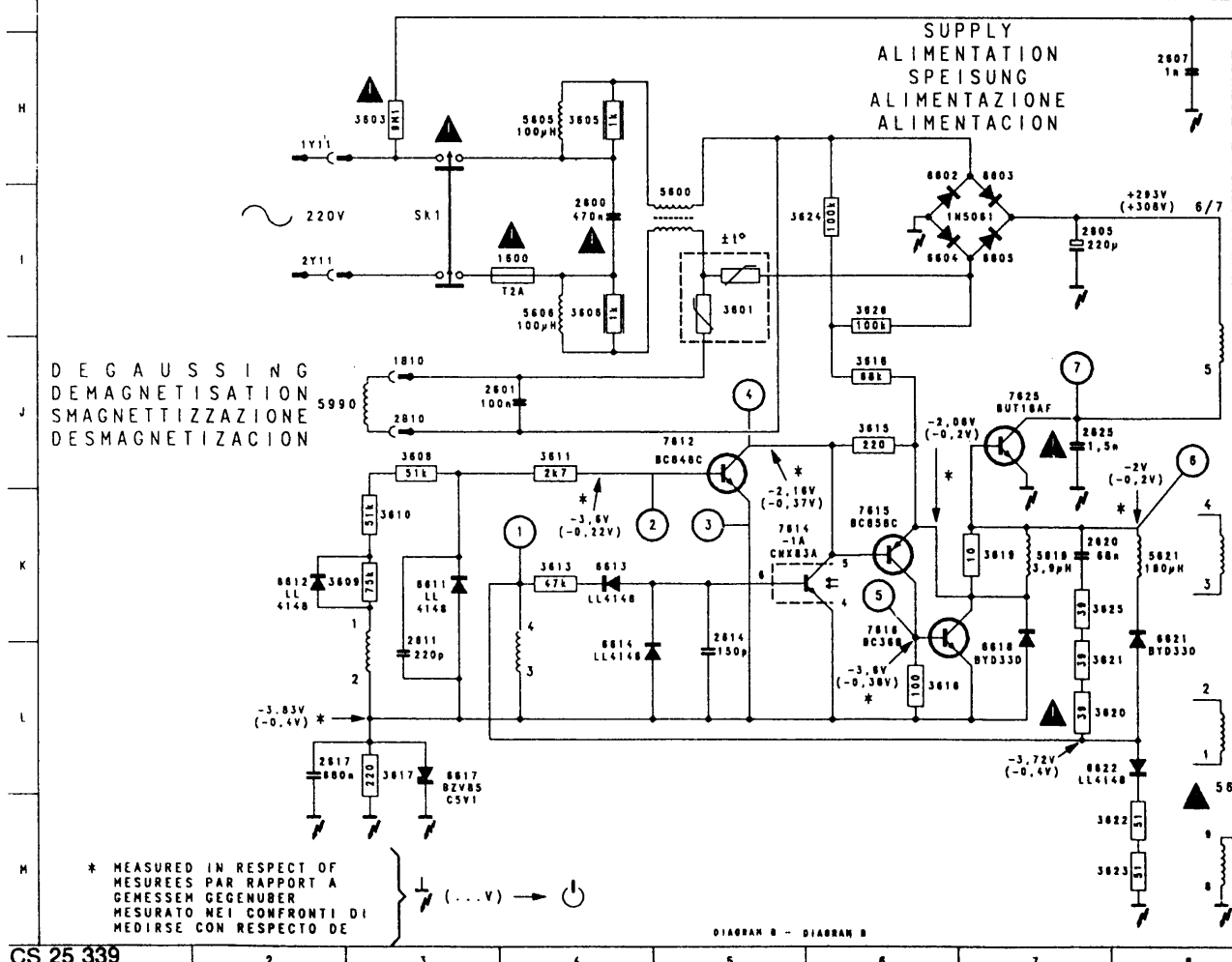

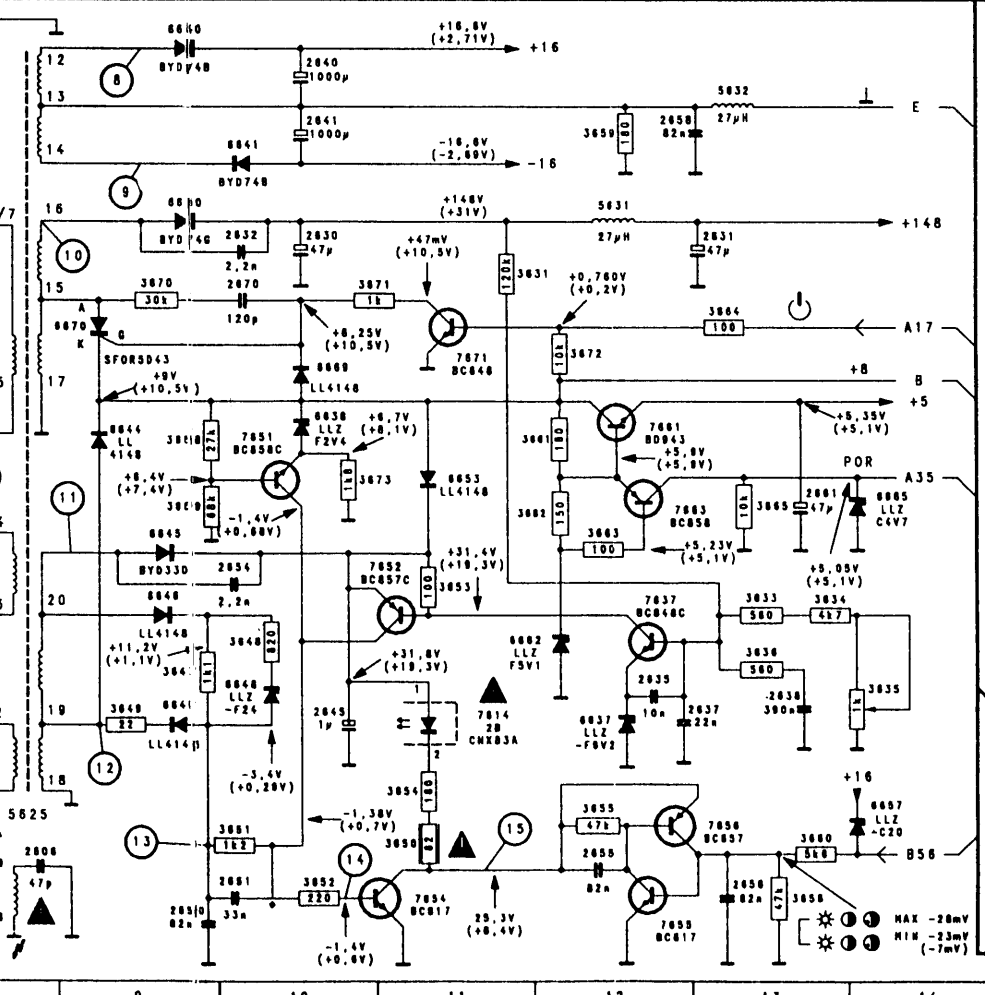

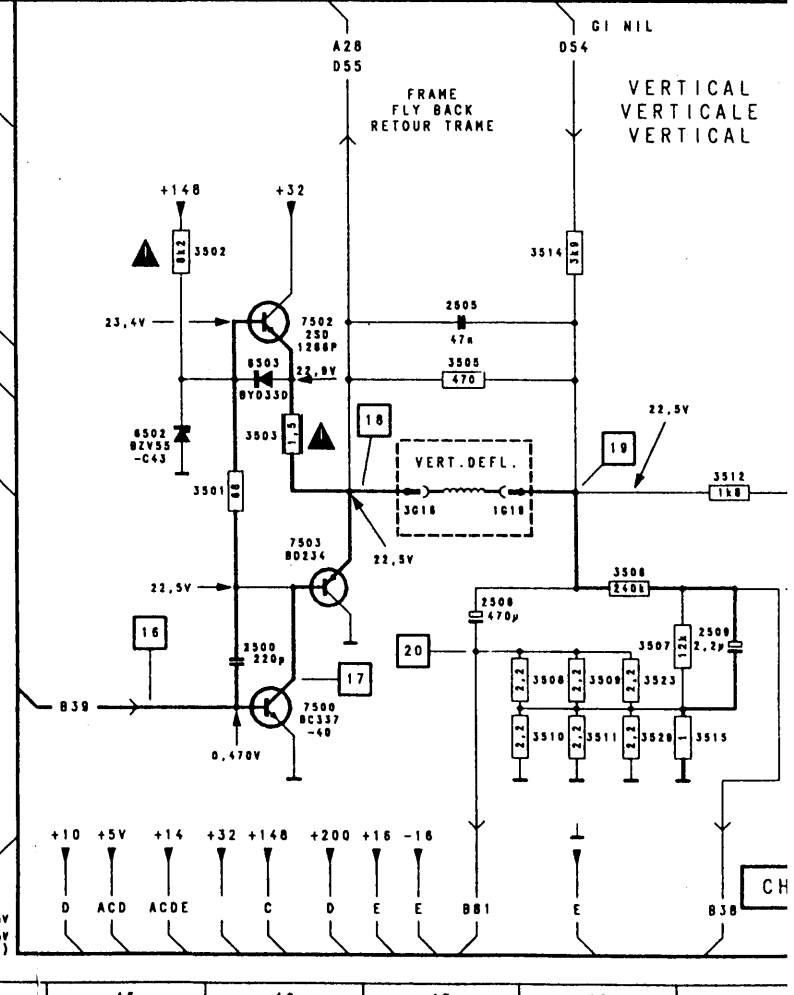

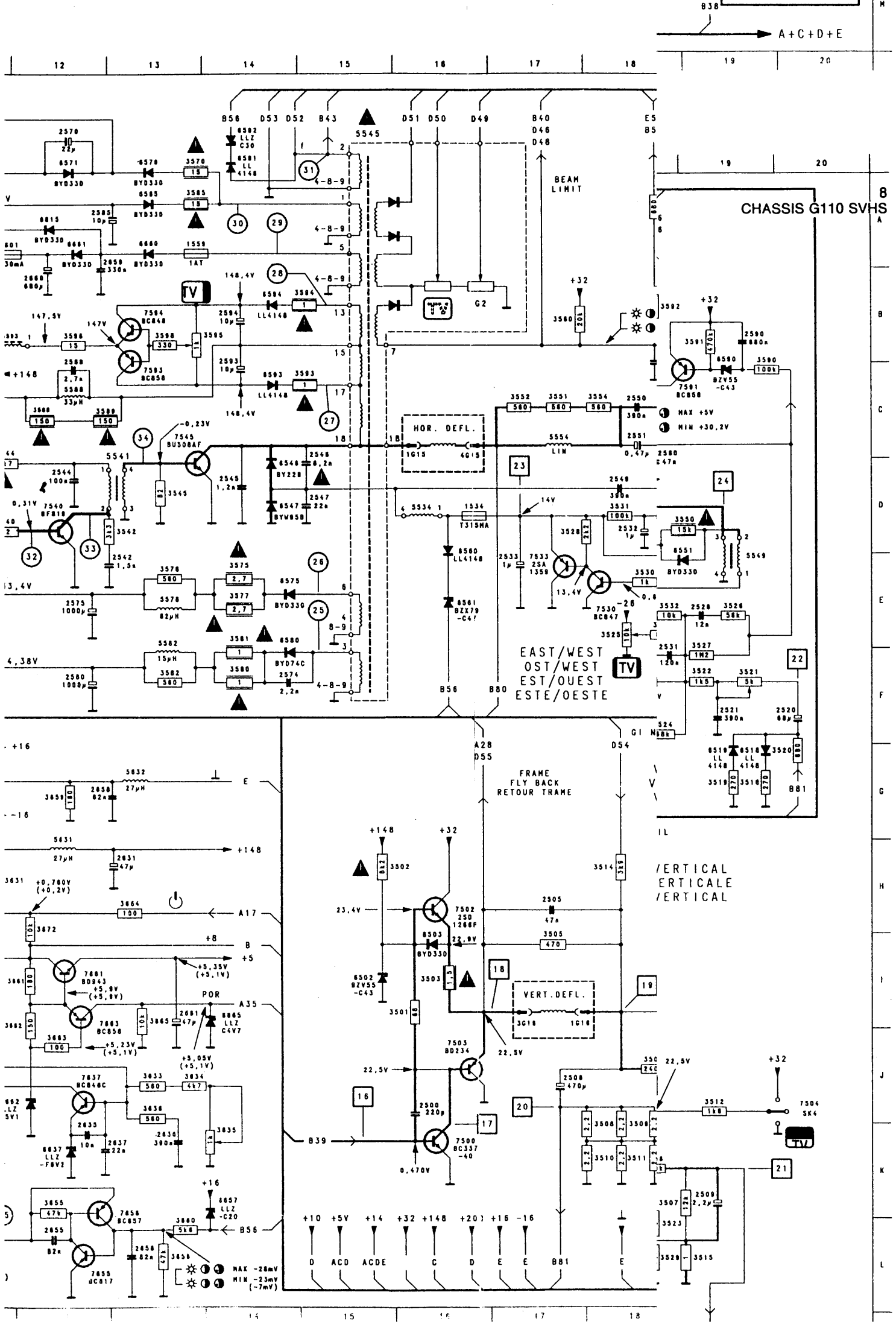

8
CHASSIS G110 SVHS

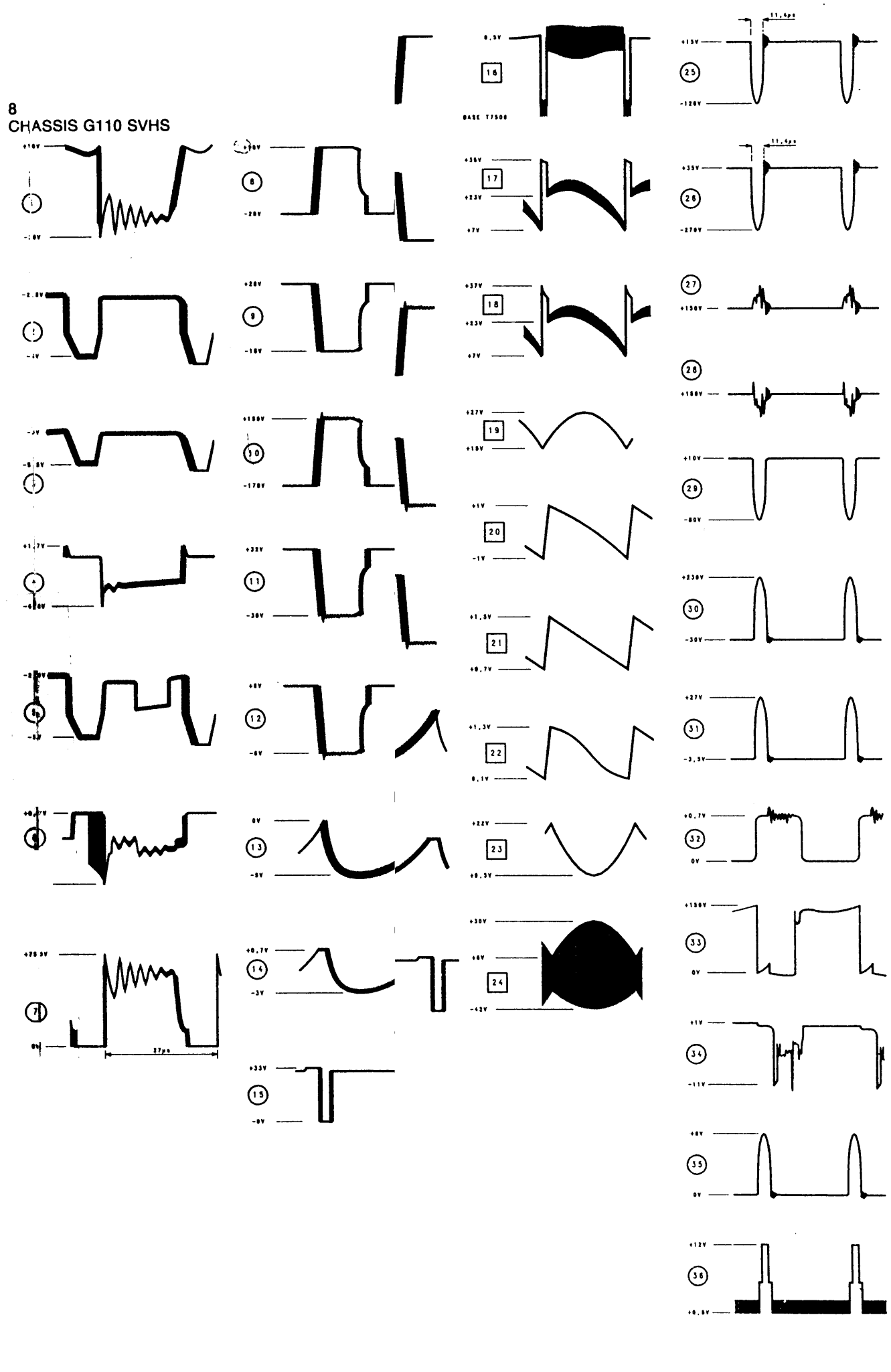

7 CHASSIS G110 SVHS

SVHS BLOCK DIAGRAM

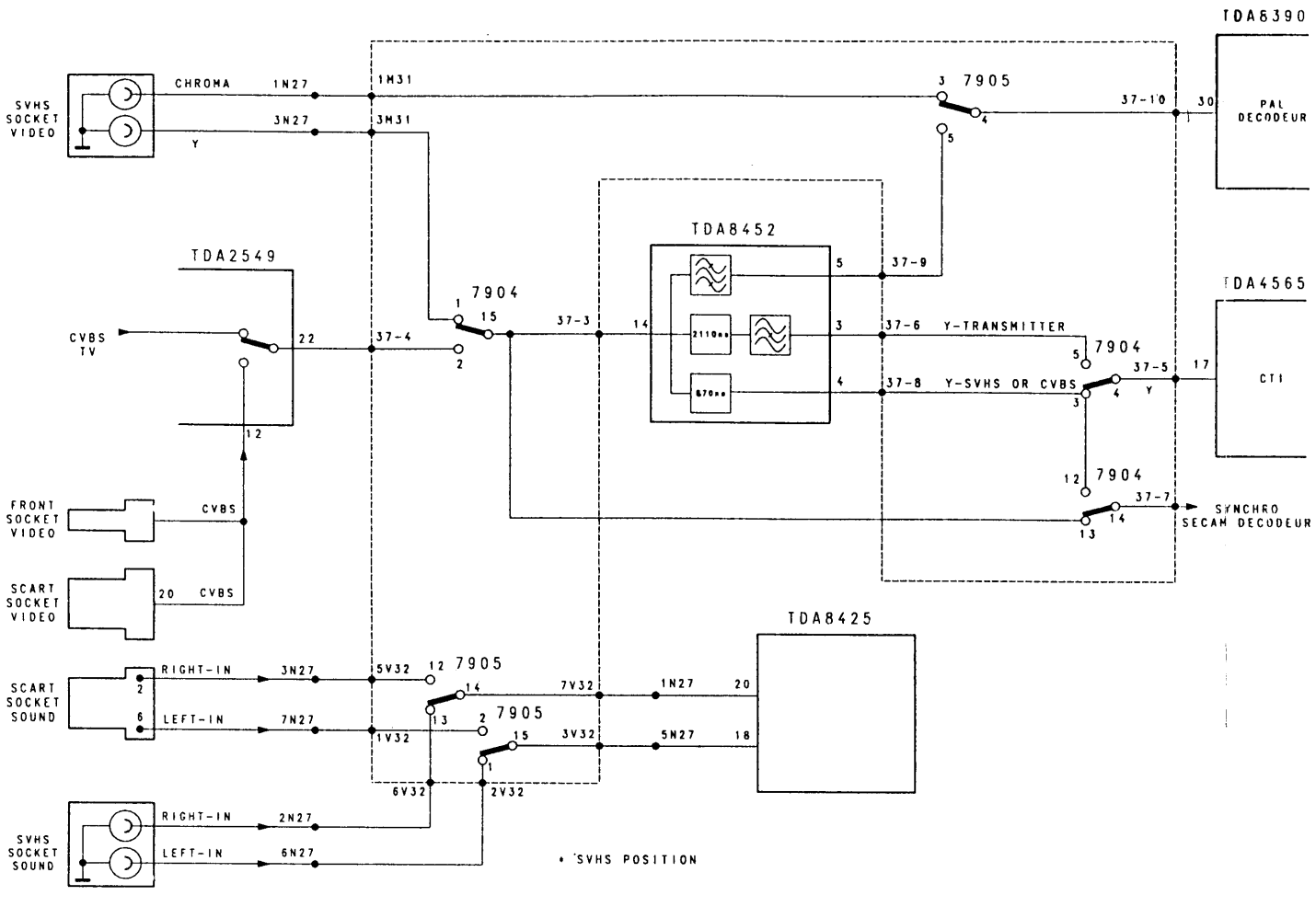

SVHS CONTROL

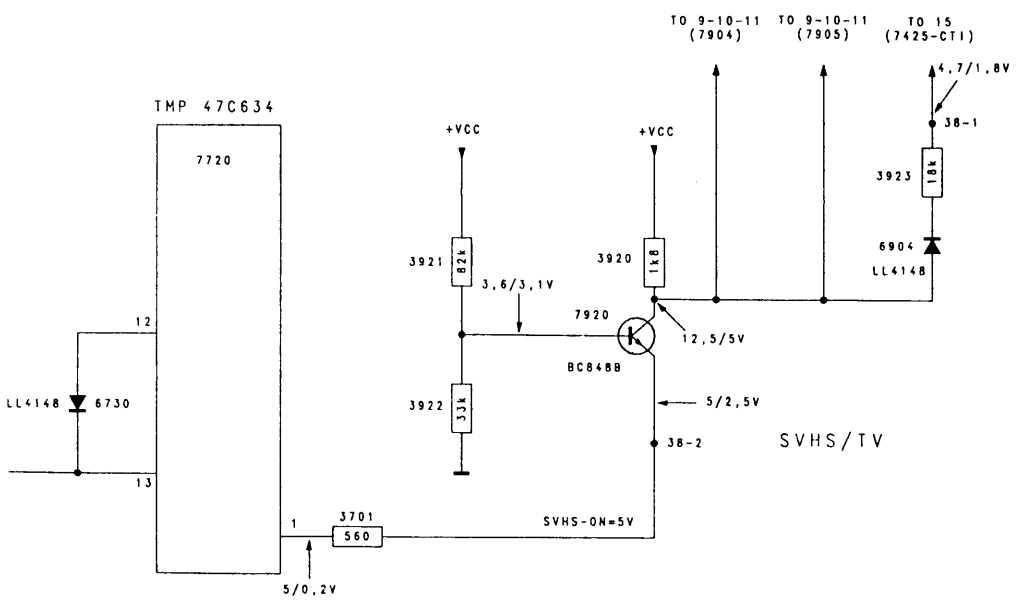

DIAGRAM-SCHEMA-SCHALTBILD-SCHEMA-DIAGRAMA A

REMARKS-REMARQUES-ANMERKUNGEN-NOTE-NOTE

1) 6725 PRESENT IN NON REMOTE SETS
PRESENT SUR LES APPAREILS SANS C.A.D
ANWESEND IN GERATEN OHNE FERNBEDIENUNG
PRESENTE SUI MODELLI SENZA C.R
PRESENTE SOBRE MODELLOS SIN C.R

6726 PRESENT IN UHF ONLY SETS
PRESENT SUR LES APPAREILS
UNIQUEMENT UHF
ANWESEND IN GERATEN MIT NUR EINEM
UHF KANALWAHLER
PRESENTE SUI MODELLI SOLO UHF
PRESENTE SOBRE MODELLOS SOLAMENTE UHF

6727 PRESENT IN HYPERBAND SETS
PRESENT SUR LES APPAREILS AYANT
UN SELECTEUR HYPERBANDE
ANWESEND IN GERATEN MIT HYPERBAND
KANALWAHLER
PRESENTE SUI MODELLI CON SELETTORE
IPERBANDA
PRESENTE SOBRE MODELLOS CON SELECTOR
HIPERBANDA

6728 PRESENT IN MULTI FRENCH SETS
PRESENT SUR LES APPAREILS MULTI FRANCE
ANWESEND IN GERATEN MULTI FRANZOSISCH
PRESENTE SUI MODELLI MULTI FRANCIA
PRESENTE SOBRE MODELLOS MULTI FRANCIA

6729 PRESENT IN MULTI SETS
PRESENT SUR LES APPAREILS MULTI
ANWESEND IN GERATEN MULTI
PRESENTE SUI MODELLI MULTI
PRESENTE SOBRE MODELLOS MULTI

2) PRESENT IN MULTI FRENCH SETS
PRESENT SUR LES APPAREILS MULTI FRANCE
ANWESEND IN GERAETEN MULTI FRANZOSISCH
PRESENTE SUI MODELLI MULTI FRANCIA
PRESENTE SOBRE MODELLOS MULTI FRANCIA

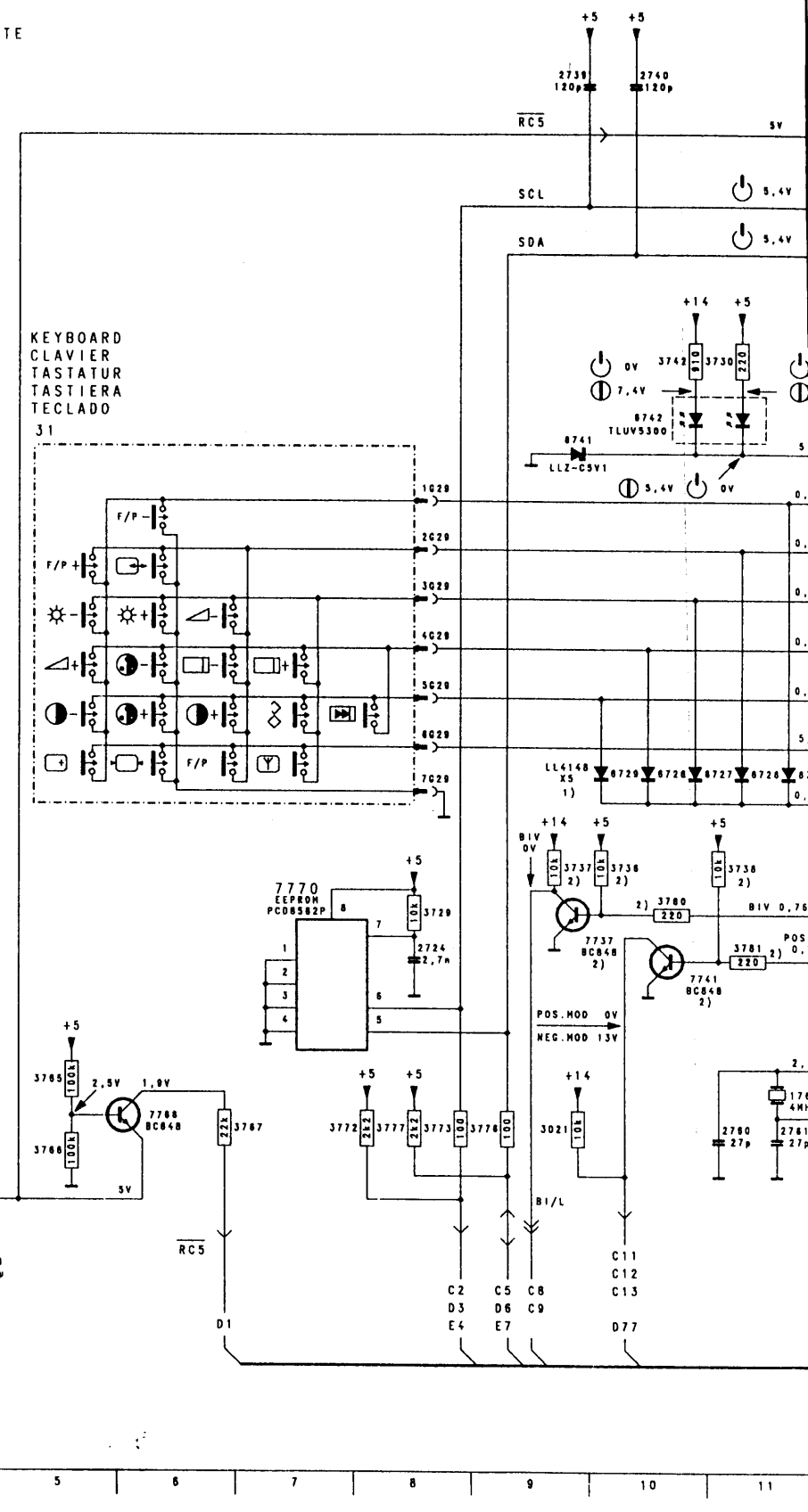

DIAGRAM A -DIAGRAM A

7 CHASSIS G110 SVHS

HEMA-SCHALTBILD-SCHEMA-DIAGRAMA A

ES-ANMERKUNGEN-NOTE-NOTE

REMOTE SETS
S APPAREILS SANS C.A.D
RATEN OHNE FERNBEDIENUNG
ODELLI SENZA C.R
MODELLOS SIN C.R

ONLY SETS
S APPAREILS

RATEN MIT NUR EINEM
R
ODELLI SOLO UHF
MODELLOS SOLAMENTE UHF

ERBAND SETS
S APPAREILS AYANT
YPERBANDE
RATEN MIT HYPERBAND

ODELLI CON SELETTORE

MODELLOS CON SELECTOR

TI FRENCH SETS
S APPAREILS MULTI FRANCE
RATEN MULTI FRANZOSISCH
ODELLI MULTI FRANCIA
MODELLOS MULTI FRANCIA

TI SETS
S APPAREILS MULTI
RATEN MULTI
ODELLI MULTI
MODELLOS MULTI

TI FRENCH SETS
S APPAREILS MULTI FRANCE
RAETEN MULTI FRANZOSISCH
ODELLI MULTI FRANCIA
MODELLOS MULTI FRANCIA

KEYBOARD
CLAVIER
TASTATUR
TASTIERA
TECLADO
31

ECEIVER
PTEUR LR
MPFAENGER
VITORE RI
PTOR IR

CPU

B+C+D+E

CHASSIS G110

1G29 8E 7754 20F
1003 2K 7757 20F
1760 11J 7766 6K
1986 1K 7770 7I
2G29 8F

2702 19C
2702 16F
2705 16H
2709 16I
2714 16K

2724 8I
2739 9B
2740 10B
2750 19G
2757 20H

2758 19B
2758 15F
2759 20I
2760 11K
2761 11K

2766 4L
3G29 8F
3021 9K
3702 16K
3703 17K

3704 17K
3705 17J
3706 17K
3707 15H
3709 17I

3710 17J
3711 15I
3714 16J
3715 16K
3716 15I

3725 18B
3729 8I
3730 11D
3731 21K
3732 21I

3733 21H
3734 15G
3735 17G
3736 10H
3737 9H

3738 11H
3739 17G
3742 10D
3743 18H
3744 18H

3745 19H
3750 19G
3751 19J
3753 20K
3754 20G

3757 21G
3758 20J
3763 16C
3764 16C
3765 5J

3766 5K
3767 7K
3768 20E
3769 20E
3770 16C

3772 7K
3773 8K
3776 9K
3777 8K
3778 16J

3779 20B
3780 10I
3781 11I
4G29 8F
5G29 8G

5701 16F
6G29 8G
6721 17F
6722 17F
6723 16F

6725 11H
6726 11H
6727 11H
6728 10H
6729 10H

6741 9E
6742 10E
6743 18J
6745 19J
7G29 8H

7720 12B
7733 20H
7737 10I
7741 10I
7750 19I

INDEX BELONGING TO DIAGRAM B

1B10	3J	3463	3D	3635	14L	6661	12B
1G15	16E	3464	7F	3636	13K	6662	11K
1G16	17K	3465	5F	3647	9L	6665	14J
1Y11	2H	3466	4B	3648	10K	6669	10J
1534	16E	3468	3B	3649	9L	6670	9I
1559	13B	3469	3B	3650	11M	6815	12B
1600	4I	3470	2C	3651	10M	7455	8C
1601	11B	3471	3E	3652	10M	7470	6B
2B10	3J	3472	3F	3653	11K	7500	16L
2Y11	2I	3473	3F	3654	11L	7502	16I
2451	3D	3474	9D	3655	12L	7504	20J
2456	8C	3475	9E	3656	13M	7530	18F
2458	6B	3476	8D	3659	12H	7533	17F
2459	6F	3477	7F	3660	13M	7540	12E
2460	6F	3500	5F	3661	12J	7545	13D
2461	6F	3501	16J	3662	11K	7591	19C
2462	6F	3502	16I	3663	12K	7593	13D
2465	9F	3503	16J	3664	13I	7594	13C
2466	4B	3505	17J	3665	13J	7614	11L
2467	5B	3506	18K	3668	9J	7614	5K
2468	3B	3507	18K	3669	9J	7615	6K
2469	3B	3508	18L	3670	9I	7616	6K
2470	3C	3509	18L	3671	10I	7625	7J
2471	4E	3510	18L	3672	12J	7637	12K
2473	4F	3511	18L	3673	10J	7651	10J
2475	4F	3512	19J	4G15	16E	7652	11K
2476	7F	3514	18I	5G15	11D	7654	11M
2500	16K	3515	19L	5452	9C	7655	12M
2505	17I	3518	19G	5534	16E	7656	13M
2506	17K	3519	19G	5541	13D	7661	12J
2509	19K	3520	20G	5545	15A	7663	12K
2520	20F	3521	19F	5549	19E	7671	11J
2521	19F	3522	19F	5554	17D		
2526	19E	3523	18L	5578	13F		
2531	18E	3524	18F	5582	13F		
2532	18E	3525	18F	5588	12D		
2533	17F	3526	19E	5593	11C		
2542	13F	3527	19E	5600	5I		
2544	12E	3528	17E	5605	4H		
2545	14E	3529	18L	5606	4I		
2546	15E	3530	18F	5619	7K		
2547	15E	3531	18E	5621	8K		
2549	18E	3532	18E	5625	8L		
2550	18D	3540	11E	5631	12I		
2551	18D	3542	13E	5632	13H		
2560	18C	3544	11D	5990	2J		
2570	12A	3545	13E	6G15	11D		
2574	14G	3550	19D	6455	8C		
2575	12F	3551	17D	6456	8F		
2580	12G	3552	17D	6457	7F		
2585	13B	3554	18D	6465	9F		
2588	12D	3560	17C	6502	15J		
2590	19B	3570	13A	6503	16J		
2593	14D	3575	14F	6518	19G		
2594	14C	3577	14F	6519	19G		
2600	4I	3578	13F	6546	14E		
2601	4J	3580	14G	6547	14E		
2605	7I	3581	14F	6551	19D		
2606	8M	3582	13G	6560	16F		
2607	8H	3583	10F	6561	16F		
2611	3K	3585	13B	6570	13A		
2614	5K	3588	12D	6571	12A		
2617	2L	3589	12D	6575	14F		
2620	7K	3590	19B	6580	14F		
2625	7J	3591	19B	6585	13B		
2630	10I	3592	18B	6590	19B		
2631	13I	3593	15D	6591	14A		
2632	10I	3594	15C	6592	14A		
2635	12L	3595	14C	6593	14D		
2636	13L	3596	12C	6594	14C		
2637	13L	3598	13C	6602	6H		
2640	10H	3601	5I	6603	7H		
2641	10H	3603	3H	6604	6I		
2645	10L	3605	4H	6605	7I		
2650	9M	3606	4I	6611	3K		
2651	10M	3608	3J	6612	2K		
2654	10K	3609	2K	6613	4K		
2655	12M	3610	3K	6614	4L		
2656	13M	3611	4J	6617	3L		
2658	12H	3613	4K	6618	7L		
2659	12B	3615	6J	6621	8K		
2660	12B	3616	6L	6622	7L		
2661	13J	3617	3L	6630	9I		
2670	10I	3618	6J	6637	12L		
3G16	17K	3619	7K	6638	10J		
3451	8E	3620	7L	6640	9G		
3453	9B	3621	7L	6641	10H		
3454	8B	3622	8M	6644	9J		
3455	8C	3623	8M	6645	9K		
3456	7C	3624	6I	6646	9K		
3457	5B	3625	7K	6648	10L		
3458	5B	3626	6I	6649	9L		
3459	5F	3631	12I	6653	11J		
3460	7E	3633	13K	6657	14L		
3462	7E	3634	13K	6660	13B		

9 CHASSIS G110 SVHS

DIAGRAM-SCHEMA-SCHALTBILD-SCHEMA-DIAGRAMA C1 : (FRANCE)

IF AMPLI + DET + A.G.C + A.F.C

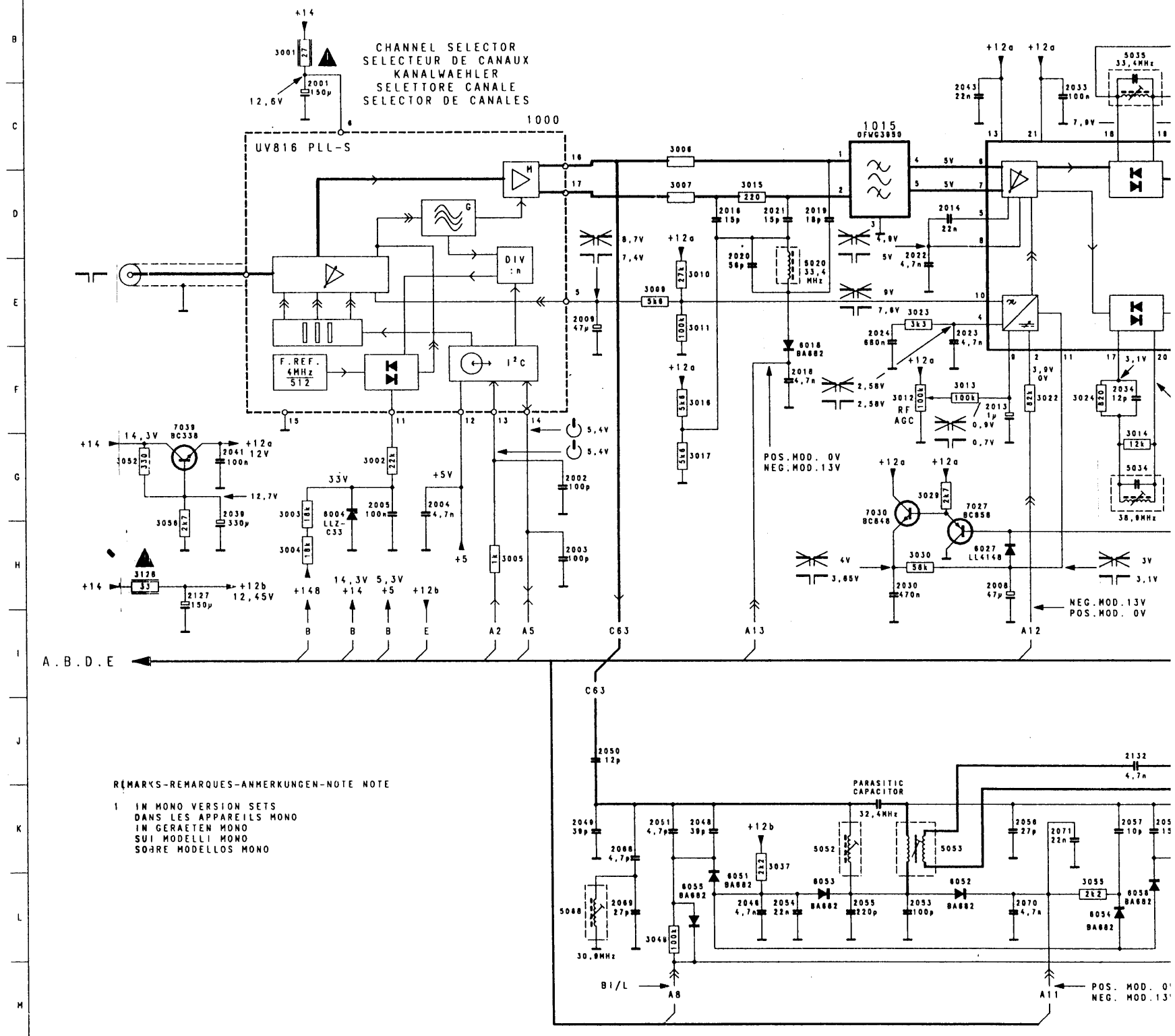

DIAGRAM-SCHEMA-SCHALTBILD-SCHEMA-DIAGRAMA C1 : (FRANCE)

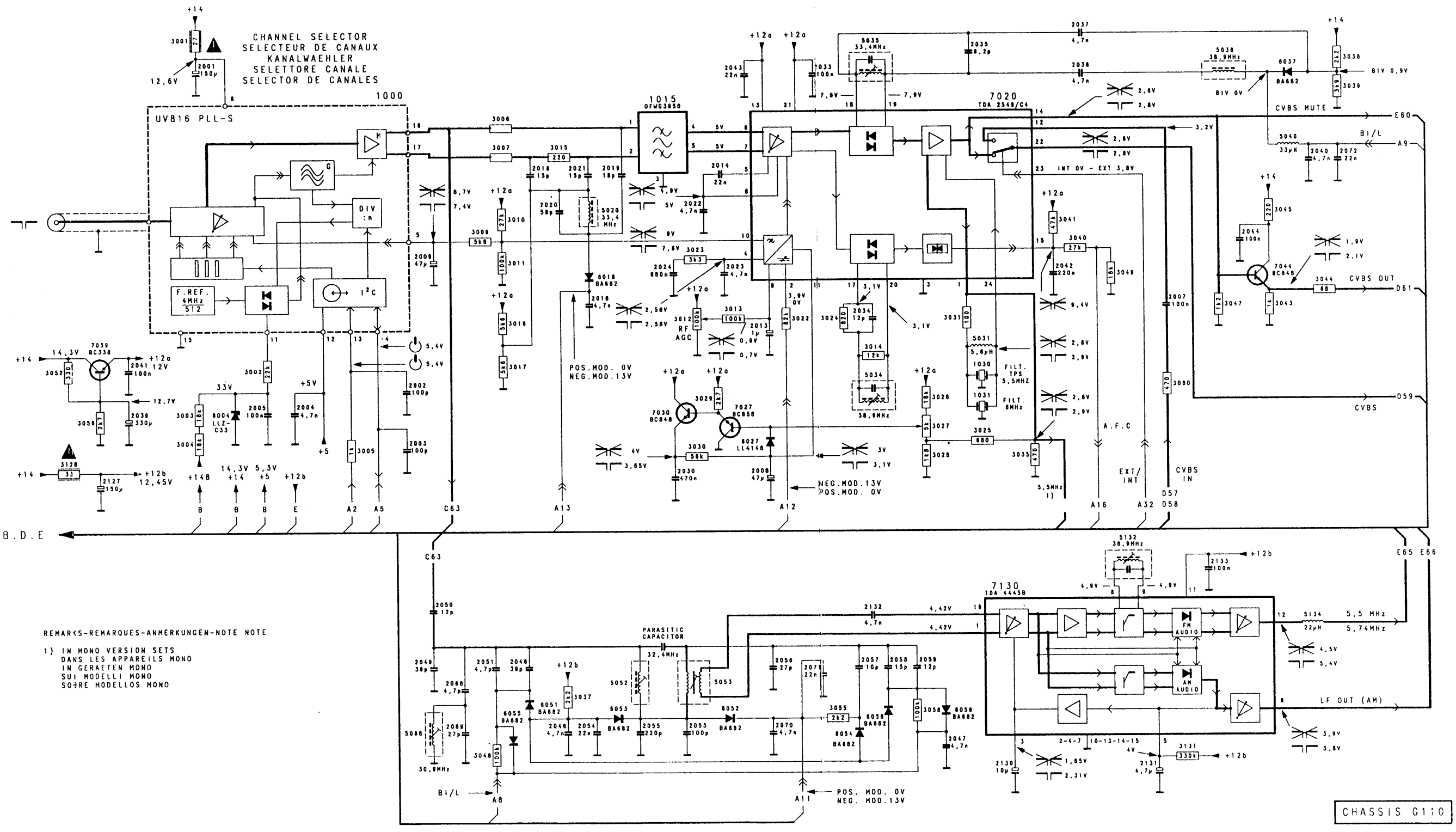

REMARKS-REMARQUES-ANMERKUNGEN-NOTE NOTE

1) IN MONO VERSION SETS
DANS LES APPAREILS MONO
IN GERAETEN MONO
SUI MODELLI MONO
SOBRE MODELLOS MONO

DIAGRAM C1 DIAGRAM C1

A.B.D.E

	1000	6C	3052	2G	
	1015	10C	3055	13L	
	1030	15G	3056	2H	
	1031	15G	3058	14L	
A	2001	4C	3060	18G	
	2002	7G	3128	2H	
	2003	7H	3131	18L	
	2004	5G	5020	10E	
	2005	5G	5031	15F	
	2007	17F	5034	13G	
B	2008	12H	5035	13B	
	2009	7E	5036	18B	
	2013	12F	5040	19D	
	2014	11D	5052	10K	
	2016	9D	5053	11K	
	2018	9F	5068	7L	
	2019	10D	5132	17I	
C	2020	9D	5134	19J	
	2021	9D	6004	4G	
	2022	11D	6018	9F	
	2023	11E	6027	11H	
	2024	10E	6037	19C	
	2030	11H	6051	9L	
	2033	13C	6052	11L	
D	2034	13F	6053	10L	
	2035	15B	6055	8L	
	2036	16C	6056	14L	
	2037	16B	6058	13L	
	2039	3G	7020	15C	
	2040	20D	7027	11G	
E	2041	3G	7030	10G	
	2042	16E	7039	2F	
	2043	11C	7044	19E	
	2044	19E	7130	15J	
	2046	9L			
	2047	14L			
F	2048	8K			
	2049	7K			
	2050	7J			
	2051	8K			
	2053	11L			
	2054	9L			
	2055	10L			
G	2056	12K			
	2057	13K			
	2058	14K			
	2059	14K			
	2068	7K			
	2069	7L			
	2070	12L			
H	2071	12K			
	2072	20D			
	2127	2H			
	2130	15L			
	2131	17L			
	2132	13J			
I	2133	18J			
	3001	3B			
	3002	4G			
	3003	4G			
	3004	4H			
	3005	6H			
	3006	8C			
J	3007	8D			
	3009	8E			
	3010	8E			
	3011	8E			
	3012	11F			
	3013	11F			
	3014	13G			
K	3015	9D			
	3016	8F			
	3017	8G			
	3022	12F			
	3023	11E			
	3024	13F			
L	3025	15H			
	3026	14G			
	3027	14H			
	3028	14H			
	3029	11G			
	3030	11H			
M	3031	14F			
	3035	15H			
	3037	9K			
	3038	20B			
	3039	20C			
	3040	16E			
	3041	16E			
	3043	19F			
	3044	20F			
	3045	19E			
	3047	18F			
	3048	8L			
	3049	17E			

10
CHASSIS G110 SVHS

10
CHASSIS G110 SVHS

DIAGRAM-SCHEMA-SCHALTBILD-SCHEMA-DIAGRAMA C2 : (PAL BG)

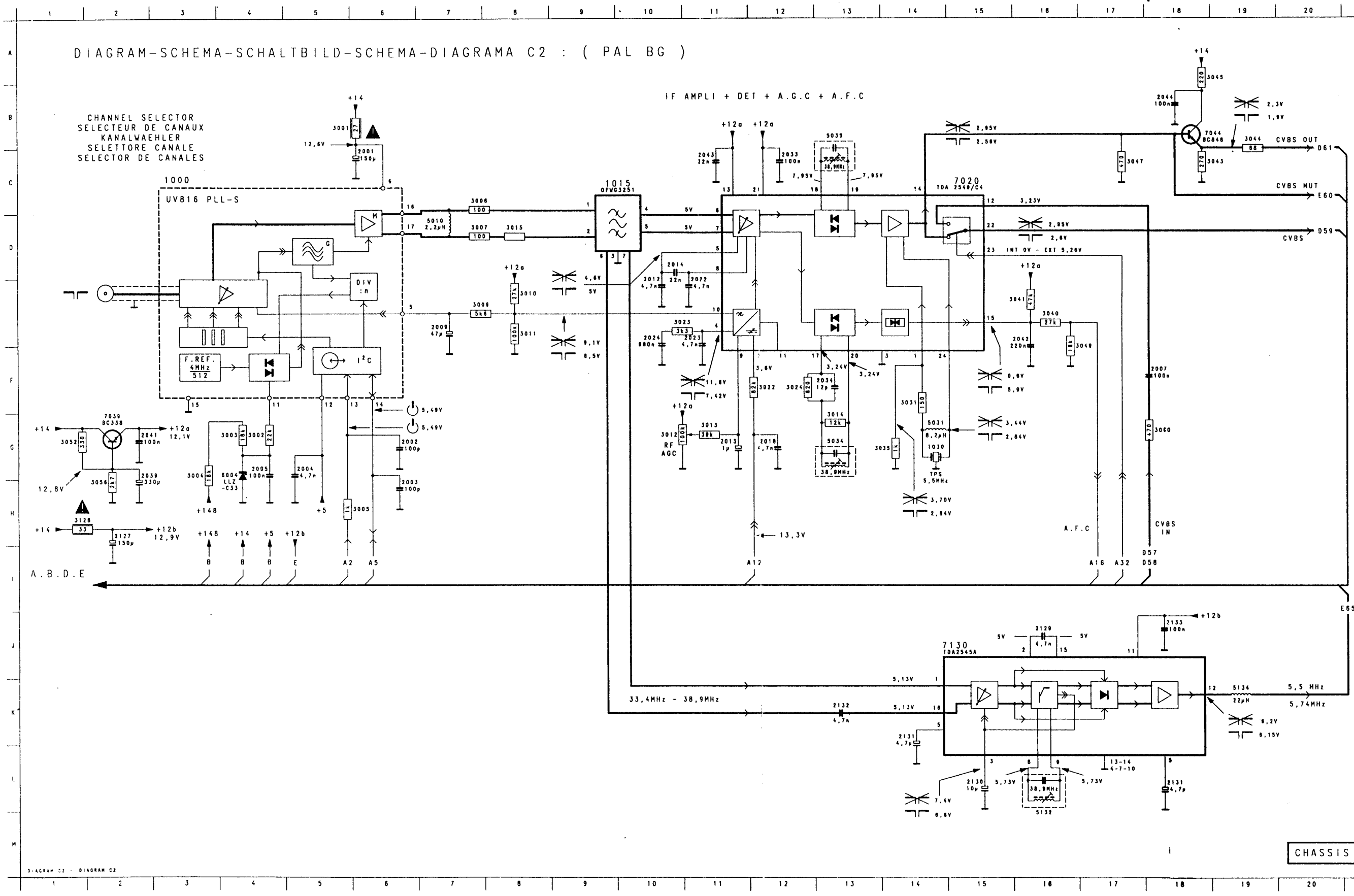

1000 3C
1015 10C
1030 14G
2001 6C
2002 6G
2003 6H
2004 5G
2005 4G
2007 18F
2009 7E
2012 10D
2013 11G
2014 10D
2018 12G
2022 11D
2023 11E
2024 10E
2033 12C
2034 13F
2039 2G
2041 2G
2042 16E
2043 11C
2044 18B
2127 2H
2129 16J
2130 15L
2131 18L
2131 14K
2132 13K
2133 18J
3001 5B
3002 4G
3003 4G
3004 3G
3005 6H
3006 7C
3007 7D
3009 7E
3010 8E
3011 8E
3012 10G
3013 11G
3014 13G
3015 8D
3022 12F
3023 10E
3024 12F
3031 14F
3035 14G
3040 16E
3041 16E
3043 19C
3044 19B
3045 19A
3047 17C
3049 17E
3052 1G
3056 2H
3060 18G
3128 1H
5010 7D
5031 14G
5034 13G
5035 13B
5132 16M
5134 19K
6004 4G
7020 15C
7039 2G
7044 19B
7130 14J

DIAGRAM-SCHEMA-SCHALTBILD-SCHEMA-DIAGRAMA C3 : (PAL ITALY - PAL / SECAM BG)

CHANNEL SELECTOR
SELECTEUR DE CANAUX
KANALWAEHLER
SELETTORE CANALE
SELECTOR DE CANALES

1000 UV816 PLL-S

F AMPLI + DET + A.G.C + A.F.C

1016 OFVC1981

1020 OFW08250

7020 TDA 2546/C4

7130 TDA2545A

7039 BC338

7044 BC848

CVBS OUT → D81

CVBS MUT → E60

CVBS → D59

CVBS IN ← D57 D58

A.F.C → A16 A32

+12a 12,1V

+12b 12,9V

13,3V → A12

A.B.D.E

E65

33,4MHz - 38,9MHz

5,5 MHz

5,74MHz

1000 3C
1016 10C
1020 10F
1030 14G
A 2001 6C
2002 6G
2003 6H
2004 5G
2005 4G
2007 18F
B 2009 7E
2012 10D
2013 11G
2014 10D
2018 12G
2022 11D
C 2023 11E
2024 10E
2033 12C
2034 13F
2039 2G
2041 2G
2042 16E
D 2043 11C
2044 18B
2127 2H
2129 16J
2130 15L
2131 18L
2131 14K
E 2132 13K
2133 18J
3001 5B
3002 4G
3003 4G
F 3004 3G
3005 6H
3006 7C
3007 7D
3009 7E
3010 8E
3011 8E
3012 10G
G 3013 11G
3014 13G
3015 8D
3022 12F
3023 10E
3024 12F
H 3031 14F
3035 14G
3040 16E
3041 16E
3043 19C
3044 19B
3045 19A
I 3047 17C
3049 17E
3052 1G
3056 2H
3060 18G
3128 1H
J 5010 7D
5031 14G
5034 13G
5035 13B
5132 16M
5134 19K
6004 4G
K 7020 15C
7039 2G
7044 19B
7130 14J

CHASSIS G110

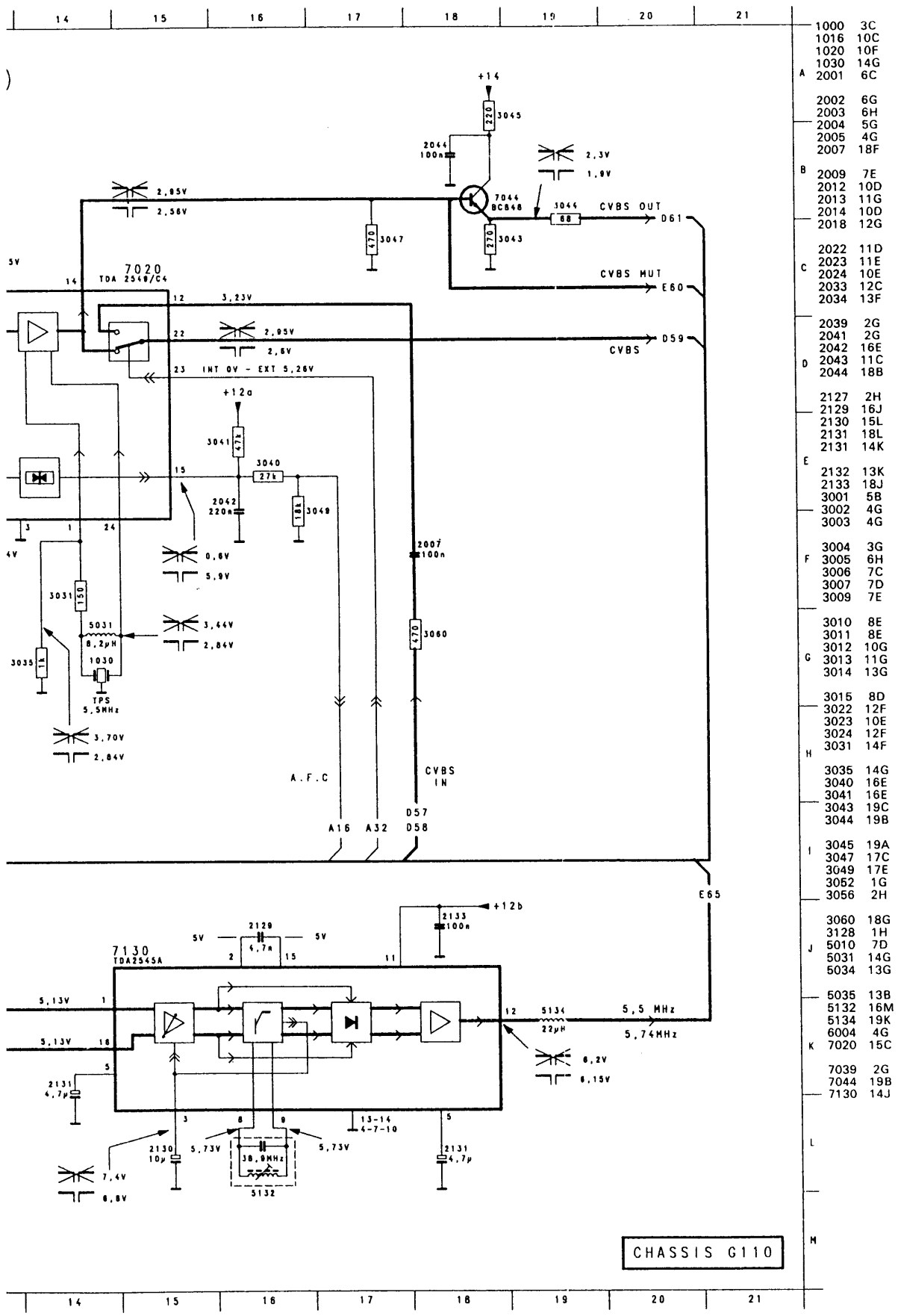

	1000	3C
	1016	10C
	1020	10F
	1030	14G
A	2001	6C
	2002	6G
	2003	6H
	2004	5G
	2005	4G
	2007	18F
B	2009	7E
	2012	10D
	2013	11G
	2014	10D
	2018	12G
	2022	11D
C	2023	11E
	2024	10E
	2033	12C
	2034	13F
	2039	2G
	2041	2G
	2042	16E
D	2043	11C
	2044	18B
	2127	2H
	2129	16J
	2130	15L
	2131	18L
	2131	14K
E	2132	13K
	2133	18J
	3001	5B
	3002	4G
	3003	4G
	3004	3G
F	3005	6H
	3006	7C
	3007	7D
	3009	7E
	3010	8E
	3011	8E
	3012	10G
G	3013	11G
	3014	13G
	3015	8D
	3022	12F
	3023	10E
	3024	12F
H	3031	14F
	3035	14G
	3040	16E
	3041	16E
	3043	19C
	3044	19B
	3045	19A
I	3047	17C
	3049	17E
	3052	1G
	3056	2H
	3060	18G
	3128	1H
J	5010	7D
	5031	14G
	5034	13G
	5035	13B
	5132	16M
	5134	19K
	6004	4G
K	7020	15C
	7039	2G
	7044	19B
	7130	14J

OSCILLOGRAMS BELONGING TO DIAGRAM D

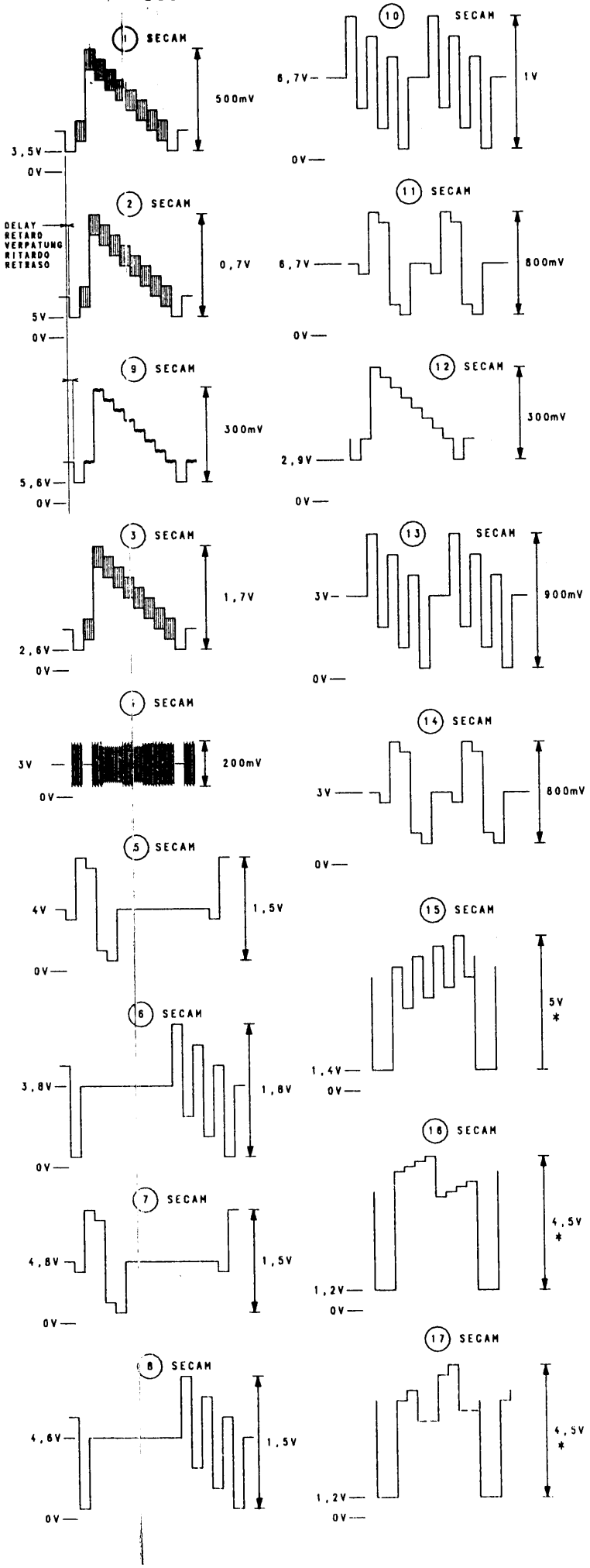

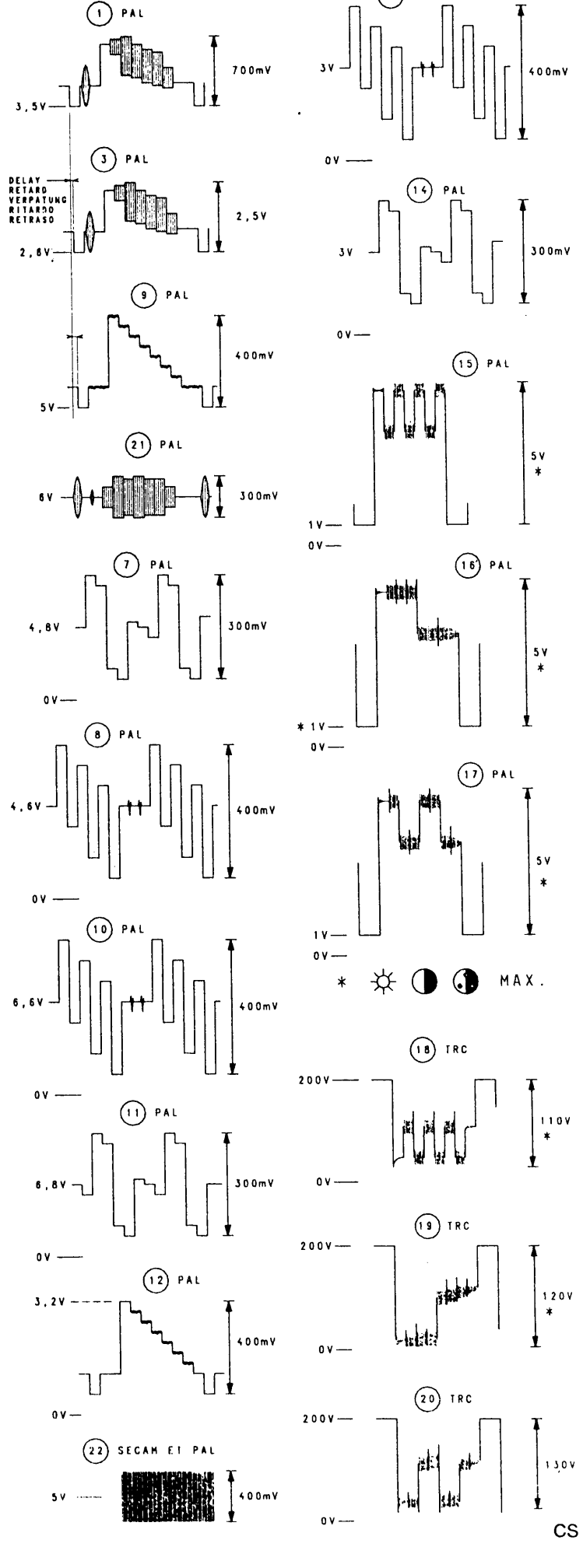

11
CHASSIS G110 SVHS

12 CHASSIS G110 SVHS

DIAGRAM-SCHEMA-SCHALTBILD-SCHEMA DIAGRAMA D

CHROMINANCE + LUMINANCE
FARBART + LEUCHTDICHTE
CROMINANZA + LUMINANZA
CROMIANANCIA + LUMINANCIA

SVHS/TV

SVHS POSITION

REMARKS-REMARQUES-ANMERKUNGEN-NOTE-NOTE

1) NOT PRESENT IN PAL SETS
ABSENT DANS LES APPAREILS PAL
NICHT ANWESEND IN GERAETEN PAL
ASSENTE SUI MODELLI PAL
AUSENTE SOBRE MODELLOS PAL

2) NOT PRESENT WITH 7425=TDA4585
ABSENT SI 7425=TDA4585
NICHT ANWESEND MIT 7425=TDA4585
ASSENTE CON 7425=TDA4585
AUSENTE CON 7425=TDA4585

12 CHASSIS G110 SVHS

CHROMINANCE + LUMINANCE
FARBART + LEUCHTDICHTE
CROMINANZA + LUMINANZA
CHROMIANANCIA + LUMINANCIA

7350 TDA8390/N3

7305 TDA8451/N5

7425 TDA4585/V4

7350 TDA8390/N3-2B

7315 TDA8490/N4

to CRT panel

1996 DECODEUR TXT
VIDEOTEXT DECODER
DECODIFICATORE TELEVIDEO
DECODIFICADOR DE TELETEXTO

CHASSIS G110

INDEX BELONGING TO DIAGRAM D

48	21J	2871	19I	3892	28K
1G14	29B	2872	19K	3900	11F
1G17	29L	2873	20K	3901	11F
1G18	31L	2874	20K	3902	11D
1G25	30J	2875	21K	3903	11D
1M31	2A	2877	22H	3904	11D
1M36	2A	2900	12F	3905	12D
1352	14B	2901	12D	3906	10E
2G14	30C	2902	12E	3907	10E
2G17	30L	2903	11E	3908	3A
2G18	31L	2904	10E	3909	11E
2G25	30J	2905	11C	3910	11B
2301	19F	2906	2C	3911	10C
2302	19F	2907	3E	3912	10C
2303	18F	2908	4C	3913	2C
2304	19F	2909	2D	3914	3C
2305	17C	2910	11C	3915	2D
2306	17D	2911	3E	3916	3D
2307	20E	2912	3A	3917	3C
2310	14H	3G14	30D	3918	3D
2311	15H	3G17	30L	3919	3E
2312	10K	3G18	29J	3922	28K
2313	10K	3G25	31J	3926	3B
2314	9J	3M26	2A	3936	2C
2315	10I	3M31	2A	3937	2C
2316	10J	3303	18F	3938	3A
2317	10J	3311	5D	3939	2A
2318	10I	3313	24B	4G13	29A
2321	11H	3314	9J	4G14	29G
2322	11H	3315	4D	4G17	31J
2323	12H	3318	20B	4G18	31L
2324	13H	3321	11H	5G14	29H
2325	13H	3322	11H	5G17	30L
2326	14H	3327	16I	5G18	29K
2327	16I	3328	16J	5316	9I
2328	16J	3329	16K	5321	12H
2330	13A	3330	15G	5327	16I
2331	14F	3334	25I	5328	16J
2332	13F	3340	23C	5330	8F
2334	20C	3341	23D	5331	6H
2335	26H	3346	29H	5332	27A
2337	28F	3347	29F	5333	20E
2338	27F	3348	27H	5334	20E
2339	28F	3349	28G	5335	23A
2340	24F	3352	7I	5384	28A
2341	30B	3354	6J	5900	12E
2342	27F	3361	5C	6G14	30C
2343	20D	3362	7H	6G17	31L
2344	26F	3363	7I	6G18	29K
2345	27F	3364	7H	6335	25G
2346	29E	3365	7H	6336	15F
2349	26F	3366	17K	6367	7I
2350	25F	3367	19B	6421	20F
2351	14F	3368	28A	6864	24I
2352	15B	3369	28A	6901	10E
2353	14A	3421	20E	7G14	30F
2355	13A	3422	20F	7G18	29K
2356	12A	3424	21F	7305	17B
2357	9F	3425	21F	7315	15H
2361	5C	3426	21F	7316	16K
2362	6C	3427	22F	7350	16B
2363	9C	3431	20B	7350	29B
2364	6E	3432	22B	7351	28G
2365	7I	3433	23C	7360	8B
2366	5D	3434	20C	7363	7H
2367	8C	3435	20D	7364	6H
2369	27B	3436	22E	7365	19B
2370	27A	3437	23E	7422	20F
2371	7F	3439	21G	7423	22F
2372	8F	3844	28J	7425	21B
2373	6F	3850	21K	7857	20I
2374	5E	3851	22K	7860	23I
2375	7F	3852	22K	7861	23H
2378	8C	3853	22K	7870	20I
2379	8H	3854	21I	7900	12D
2382	26A	3855	22K	7901	10E
2399	5D	3856	23K	7902	10C
2421	21E	3857	22I	7903	4D
2422	19G	3858	22I	7904	11E
2423	22E	3859	21H	7904	12F
2431	21E	3860	23I	7904	3D
2432	24C	3861	22H	7905	11C
2433	23E	3862	23H	8G18	29K
2434	23D	3863	24H	9999	1A
2435	23C	3866	23K		
2436	23E	3867	23H		
2437	22E	3872	19I		
2438	22E	3873	19I		
2439	21E	3874	19I		
2440	21C	3877	20K		
2441	21D	3878	21K		
2442	20C	3879	20K		
2443	20D	3880	21K		
2445	23B	3889	23K		
2860	22H	3891	28K		

13
CHASSIS G110 SVHS

R-G-B AMPLIFIER AMPLIFICATEUR R-V-B R-G-B VERSTAERKER AMPLIFICATORE R-V-B AMPLIFIC.R-G-B

1991

from chassis

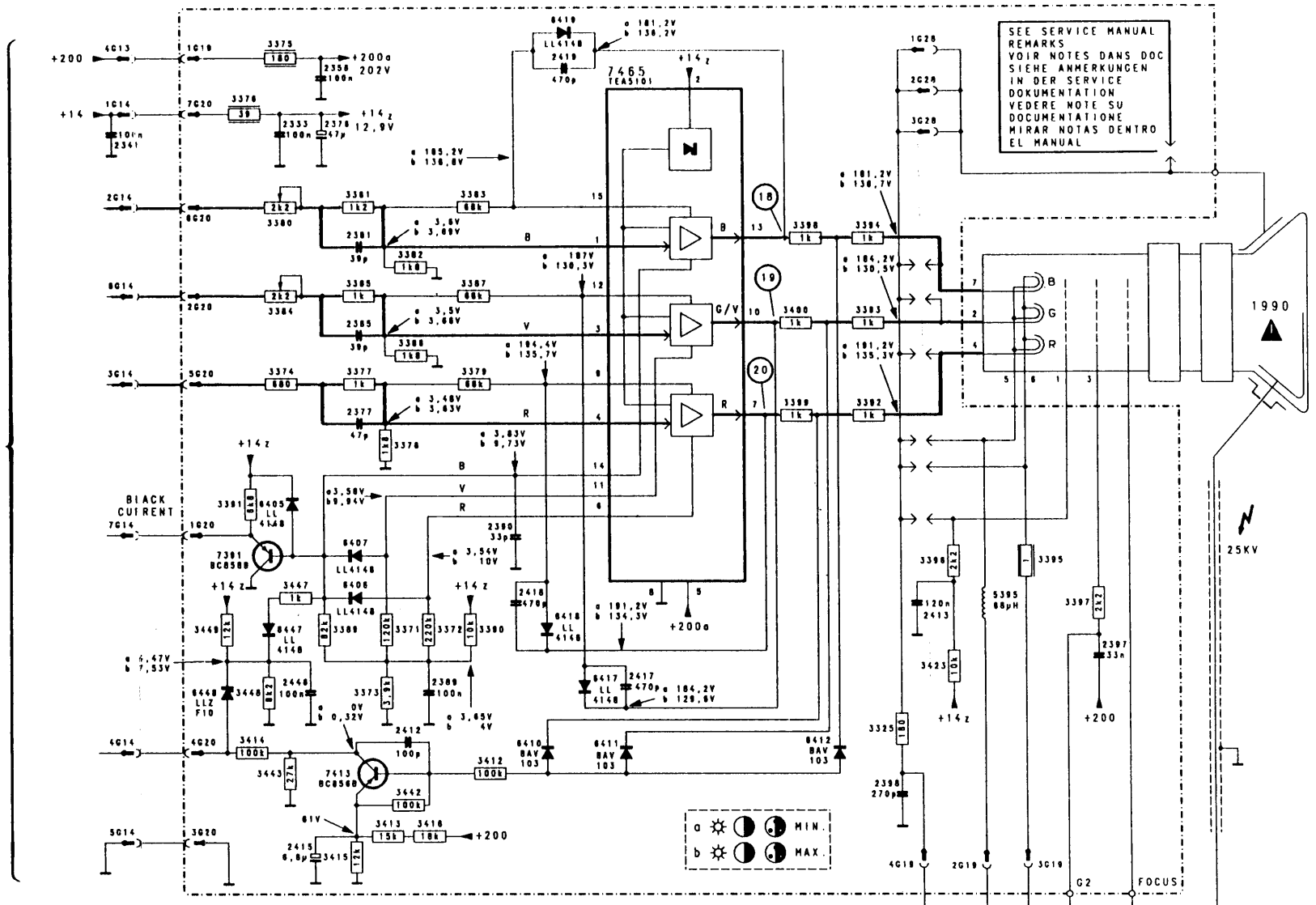

SVHS SOUND DIAGRAM

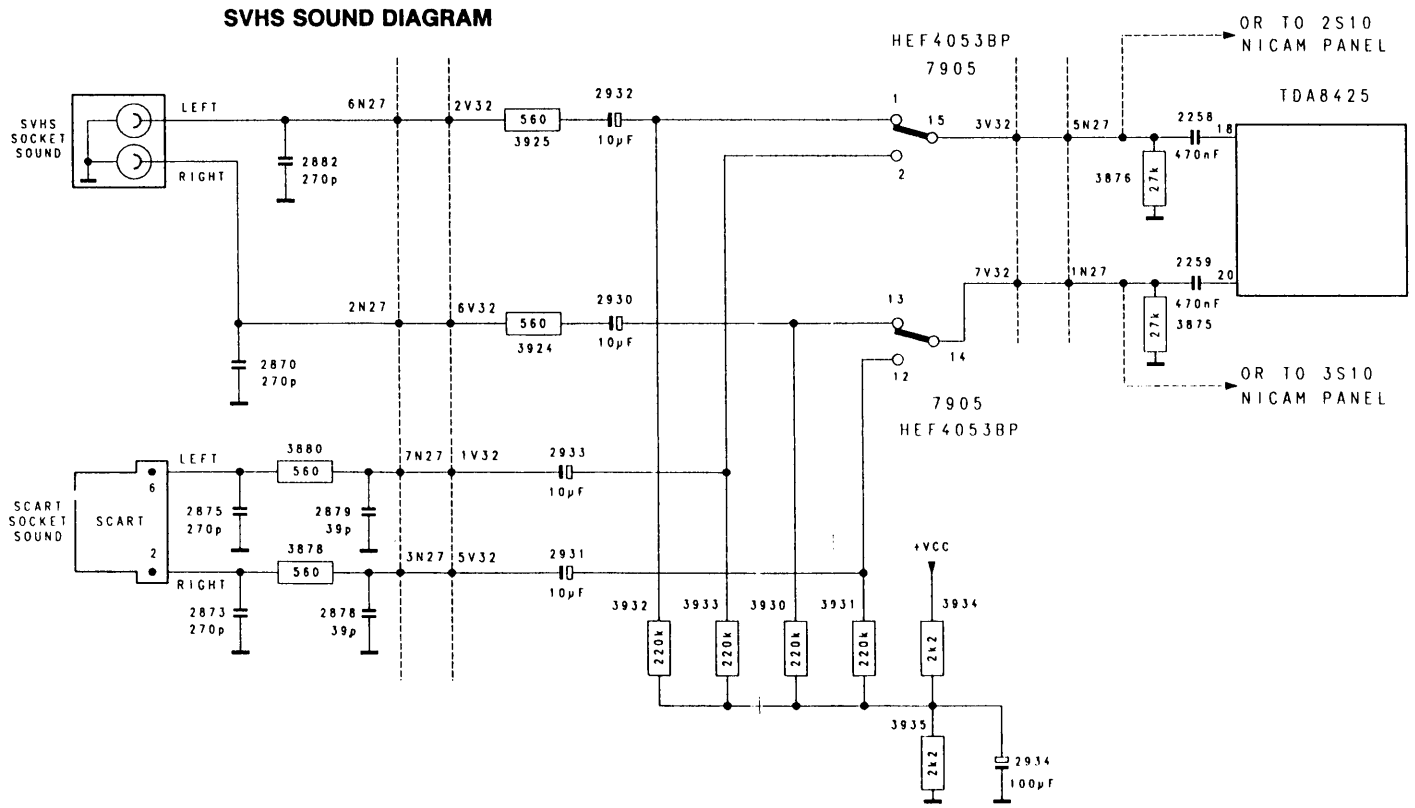

17 CHASSIS G110 SVHS

TXT-DECODER-DECODIFICATORE TELETESTO-DECODEUR TELETEXTE-DECODIFICADOR DE TELETEXTO-FLOF

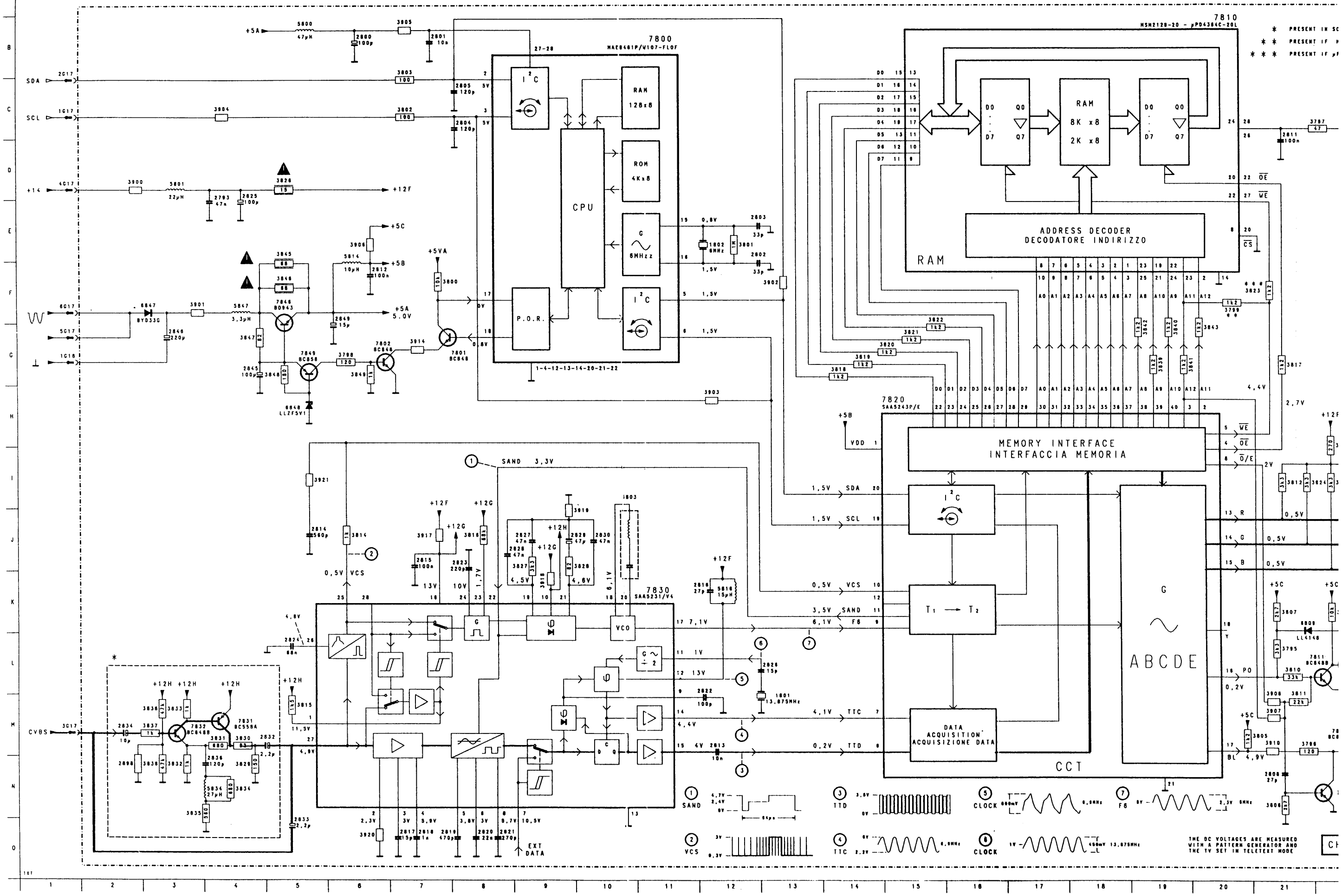

17 CHASSIS G110 SVHS

TELETEXTO-FLOF

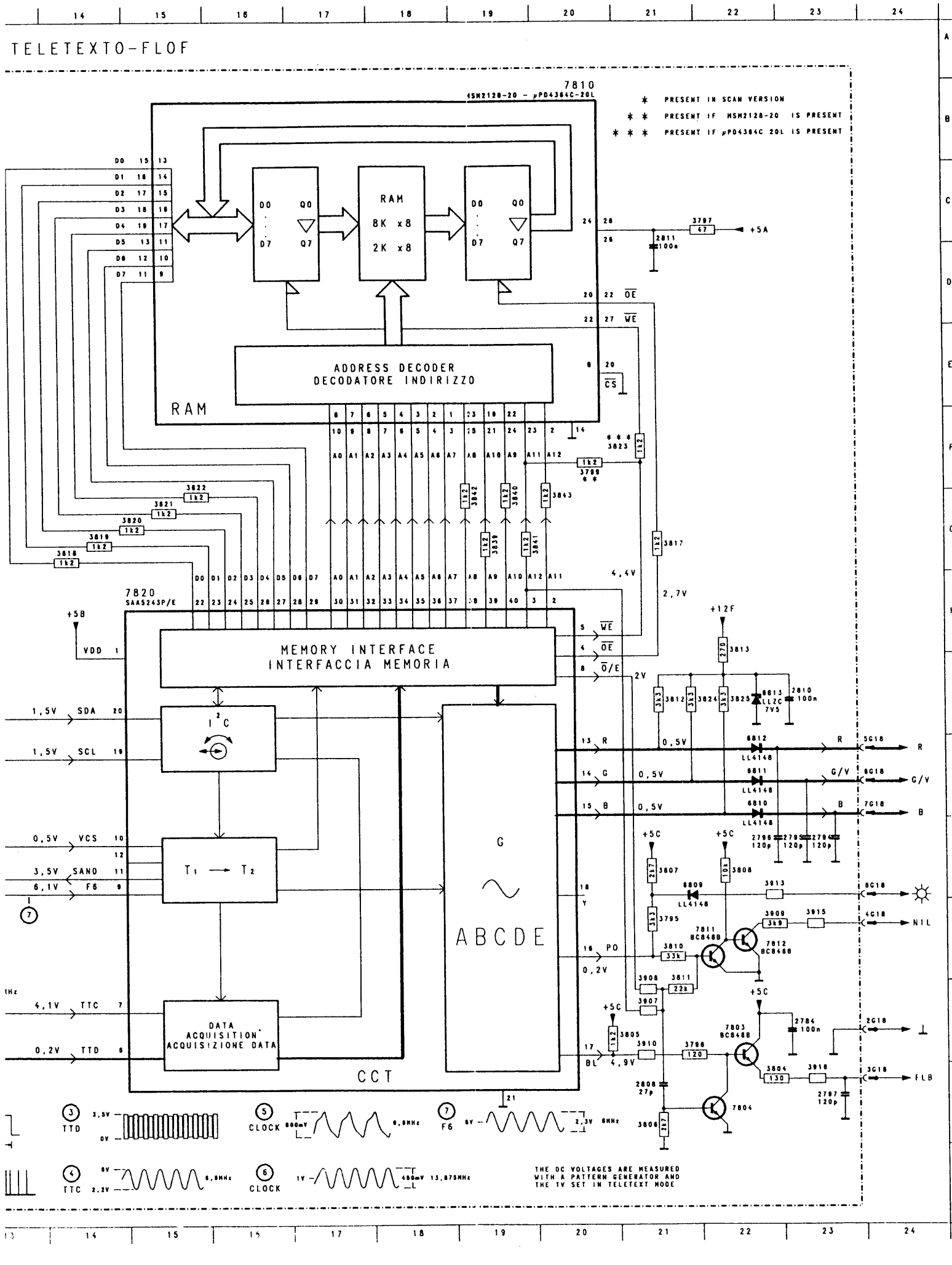

A	1G17	1C	3846	5F
	1G18	1G	3847	4G
	1801	13M	3848	5G
	1802	12E	3849	6G
	2G17	1B	3900	2D
B	2G18	24M	3901	3F
	2784	23M	3902	13F
	2793	4D	3903	12H
	2797	23N	3904	4C
	2800	6B	3905	7B
C	2801	7B	3906	6E
	2802	12E	3907	21M
	2803	12E	3908	21L
	2804	8C	3909	22L
	2805	8C	3910	21M
D	2808	21N	3913	22K
	2810	23I	3914	7G
	2811	21C	3915	23L
	2812	6F	3916	23N
	2813	12M	3917	7J
E	2814	5J	3918	9K
	2815	7J	3919	10J
	2816	12K	3920	6O
	2817	7O	3921	5I
	2818	7O	4G17	1D
F	2819	7O	4G18	24L
	2820	8O	5G17	1G
	2821	8O	5G18	24J
	2822	12L	5800	5B
	2823	8J	5801	3D
	2824	5L	5803	10I
	2825	4D	5814	6E
	2826	13L	5816	12K
	2827	9J	5834	4N
	2828	9J	5847	4F
G	2829	10J	6G17	1F
	2830	10J	6G18	24J
	2832	5M	6809	21K
	2833	5O	6810	22J
	2834	2M	6811	22J
H	2836	4N	6812	22J
	2845	4G	6813	22I
	2846	3G	6847	3F
	2849	6F	6848	5H
	2898	2N	7G18	24J
	3G17	1M	7800	11B
	3G18	24N	7801	8G
	3795	21L	7802	6G
	3796	21M	7803	22M
	3797	22C	7804	22N
I	3798	6G	7810	20B
	3799	20F	7811	22L
	3800	8F	7812	22L
	3801	12E	7820	14H
	3802	7C	7830	11K
J	3803	7B	7831	4M
	3804	22N	7832	3M
	3805	21M	7846	5F
	3806	21N	7849	5G
	3807	21K	8G18	24K
K	3808	22K		
	3810	21L		
	3811	21L		
	3812	21I		
	3813	22H		
L	3814	6J		
	3815	5M		
	3816	8J		
	3817	21G		
	3818	14G		
M	3819	14G		
	3820	15G		
	3821	15G		
	3822	15F		
	3824	22I		
N	3825	22I		
	3826	5D		
	3827	9J		
	3828	10J		
	3829	4N		
O	3830	4M		
	3831	4M		
	3832	3N		
	3833	3M		
	3834	4N		
	3835	3N		
	3836	3M		
	3837	3M		
	3838	3N		
	3839	19G		
	3840	19G		
	3841	20G		
	3842	19G		
	3843	20G		
	3845	5E		

1003 TXT FLOF MODULE

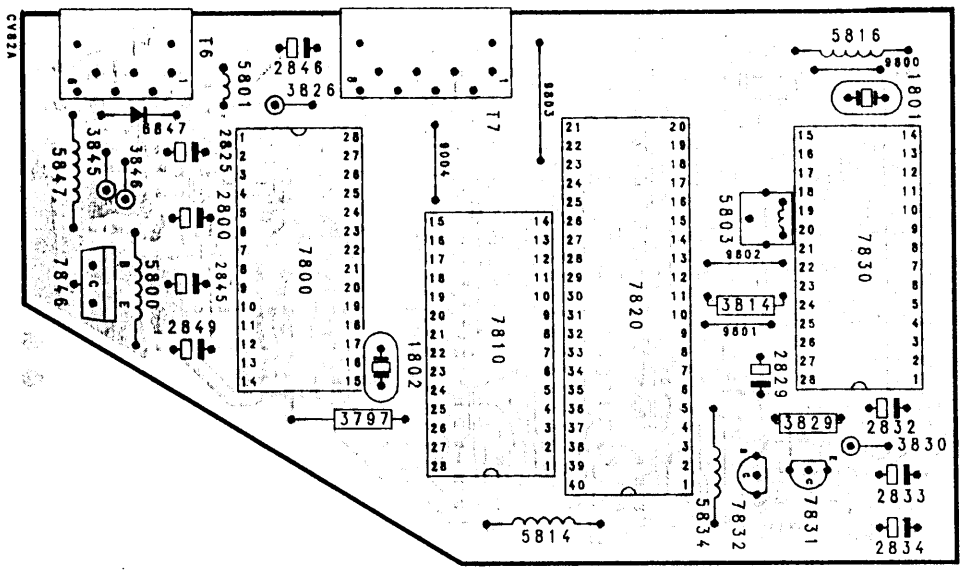

1003 TXT FLOF MODULE

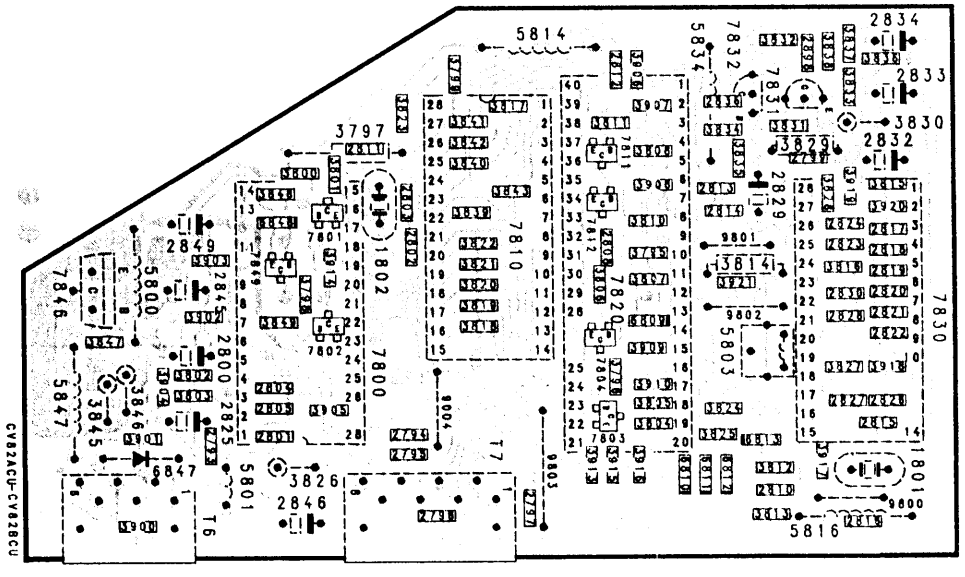

18 CHASSIS G110 SVHS

DIAGRAM-SCHEMA-SCHALTBILD-SCHEMA-DIAGRAMA E

STEREO SOUND MODULE
STEREO TON MODUL
MODULO SONIDO STEREO
MÓDULOS SONIDO ESTEREOFÓNIE

AM-SOUND-SON AM

REMARKS-REMARQUES-ANMERKUNGEN-NOTE-NOTE

1) IN FRENCH VERSION
DANS LA VERSION FRANCAISE
IN FRANKREICH GERAETEN
SUI MODELLI E FRANCESE
SOBRE MODELLOS FRANCIA

2) NOT PRESENT IN FRENCH VERSION
ABSENT DANS LA VERSION FRANCE
NICHT ANWESEND IN FRANKREICH GERAETEN
ASSENTE NEGLI APPARECHI FRANCESE
AUSENTE SOBRE MODELLOS FRANCIA

7170 U28298

7220 TDA8405/V2

7260 TDA8425/V1

7270 TDA1521/M4

IDENT.

I²C

CONTROL

PSEUDO

ADJUST. FILTER 117,5Hz

ADJUST. FILTER 274,1Hz

SCART R

SCART L

SDA

SCL

MUTE

CVBS (MUTE)

AUDIO IN

1) TDA8405 (7220)

18
CHASSIS G110 SVHS

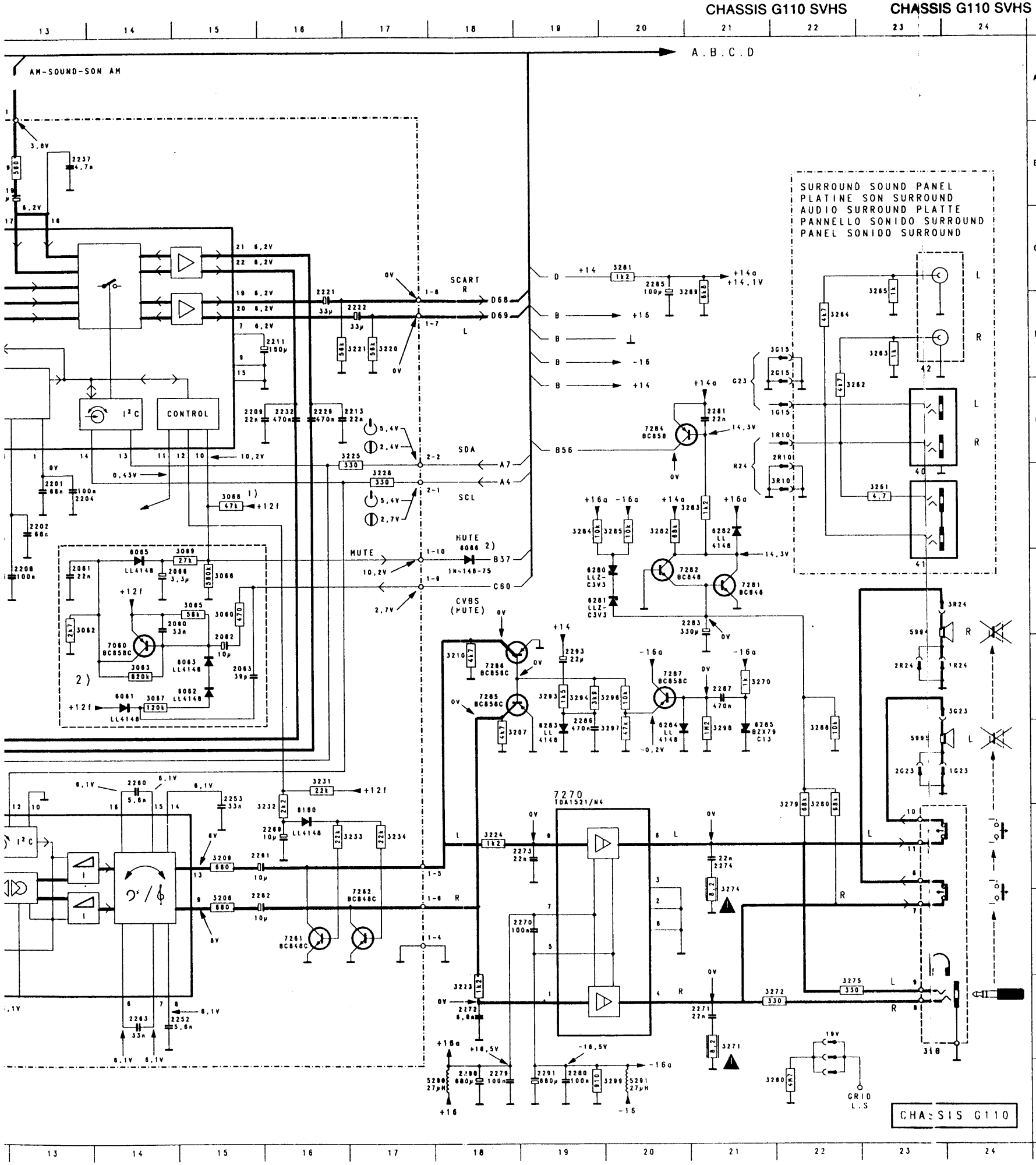

	1G15	22E	2272	18L	3274	21J
	1G23	24I	2273	19J	3275	22L
	1R10	22E	2274	21J	3279	22J
	1R24	24H	2279	18M	3280	22J
A	1161	4J	2280	19M	3281	20C
	1161	4D	2281	21E	3282	20F
	1170	4C	2283	21G	3283	21F
	1170	3I	2285	20C	3284	19F
	1171	3J	2286	19I	3285	20F
	2G15	22D	2287	21H	3288	22I
	2G23	23I	2290	18M	3289	21C
B	2R10	22E	2291	19M	3293	19H
	2R24	23H	2293	19H	3294	19H
	2060	15G	2870	10J	3296	20H
	2061	13G	3G15	22D	3297	20I
	2062	15H	3G23	24H	3298	21I
	2063	15H	3R10	22F	3299	20M
	2066	15G	3R24	24G	3871	10I
C	2134	2D	3060	15G	3875	9J
	2134	2J	3062	13G	3876	10J
	2160	2J	3063	14H	5182	6H
	2160	3D	3065	15G	5182	6B
	2161	3J	3066	15G	5183	6L
	2161	3D	3067	14H	5183	6F
	2162	3K	3068	16F	5200	9F
D	2162	4D	3069	15G	5290	18M
	2163	4K	3159	9M	5291	20M
	2163	4D	3160	3D	5994	23G
	2164	4I	3160	3K	5995	23I
	2165	5H	3165	2H	6061	14H
	2165	5B	3166	2I	6062	15H
	2169	7I	3167	3I	6063	15H
	2170	3C	3169	3H	6065	14G
E	2170	2J	3170	4I	6066	18F
	2173	4J	3170	4C	6165	4I
	2173	4C	3171	4I	6166	3H
	2174	4J	3171	4C	6179	6H
	2174	4C	3172	3D	6180	16J
	2179	5I	3172	3J	6280	19G
	2181	6I	3174	7H	6281	19G
F	2182	6H	3175	7H	6282	21F
	2182	6B	3176	6H	6283	19I
	2183	6K	3177	6H	6284	20I
	2183	6E	3178	7I	6285	21I
	2185	4H	3180	4H	7060	14H
	2185	4B	3181	4H	7170	5I
	2186	4H	3182	6I	7170	5C
	2186	4B	3182	6C	7176	6H
G	2200	9F	3183	6K	7200	7F
	2201	13F	3183	6E	7208	9G
	2202	13F	3199	3D	7220	9C
	2203	8E	3199	3K	7260	11I
	2204	13F	3200	7E	7261	16K
	2205	8D	3201	8E	7262	17K
	2206	7J	3202	11G	7270	19I
H	2206	7D	3203	8E	7281	21G
	2207	8E	3204	9D	7282	21G
	2208	13G	3205	8D	7284	21E
	2209	15E	3206	15K	7285	18H
	2211	16D	3207	18I	7286	18H
	2212	9C	3208	11G	7287	20H
	2213	17E	3209	15J		
I	2214	7I	3210	18H		
	2214	7C	3212	9C		
	2215	9E	3213	8C		
	2219	13B	3219	12B		
	2221	16C	3220	17D		
	2222	17D	3221	17D		
	2229	16E	3222	10K		
J	2232	16E	3223	18L		
	2234	11F	3224	18J		
	2235	11F	3225	17E		
	2236	10F	3228	17F		
	2237	13B	3231	16I		
	2238	10F	3232	16J		
	2239	10F	3233	17J		
K	2246	12F	3234	17J		
	2247	12F	3235	11F		
	2250	12B	3239	10F		
	2252	15L	3240	12F		
	2253	15I	3241	11F		
	2254	12L	3242	11F		
	2255	12L	3243	11G		
	2258	10J	3244	12F		
L	2259	10K	3245	12G		
	2260	14I	3246	12F		
	2261	15J	3260	21M		
	2262	15K	3261	23F		
	2263	14L	3262	22E		
	2264	10K	3263	23D		
	2265	10K	3264	22D		
M	2266	10L	3265	23C		
	2269	16J	3270	21H		
	2270	19K	3271	21L		
	2271	21L	3272	21L		

21 CHASSIS G110 SVHS

DIAGRAM-SCHEMA-SCHALTBILD-SCHEMA-DIAGRAMA E (NICAM VERSIONS)

1995 NICAM DECODER - DECODEUR NICAM - NICAM DECODER - DECODIFICATORE NICAM - DEC

	PAL B/G	PAL I
5075	5.5MHz	6.0MHz
2075	1n	820p
3075	820R	1K

ITEM 1220

PAL B/G	5.85 MHz
PAL I	6.552MHz

21
CHASSIS G110 SVHS

SURROUND SOUND PANEL
PLATINE SON SURROUND
AUDIO SURROUND PLATTE
PANNELLO SONIDO SURROUND
PANEL SONIDO SURROUND

REMARKS-REMARQUES-ANMERKUNGEN-NOTE-NOTE

1) IN PAL I VERSION
DANS LA VERSION PAL I
IN PAL I GERAETEN
SUI MODELLI E PAL I
SOBRE MODELLOS PAL I

2) IN PAL B/G VERSION
DANS LA VERSION PAL B/G
IN PAL B/G GERAETEN
SUI MODELLI E PAL B/G
SOBRE MODELLOS PAL B/G

CHASSIS G110

ESV 00109
112/925

16
CHASSIS G110 SVHS

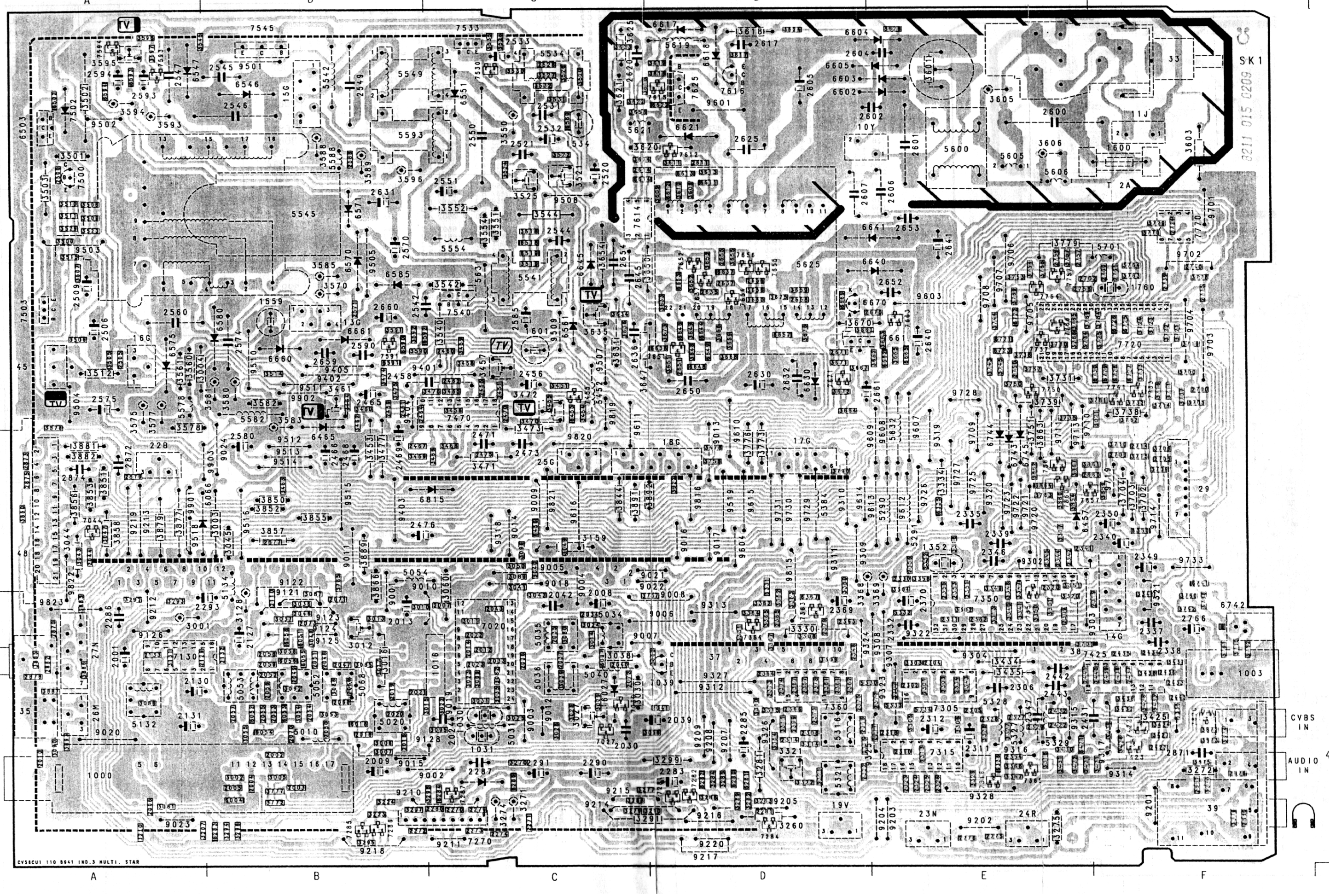

15
CHASSIS G110 SVHS

CARRIER PANEL

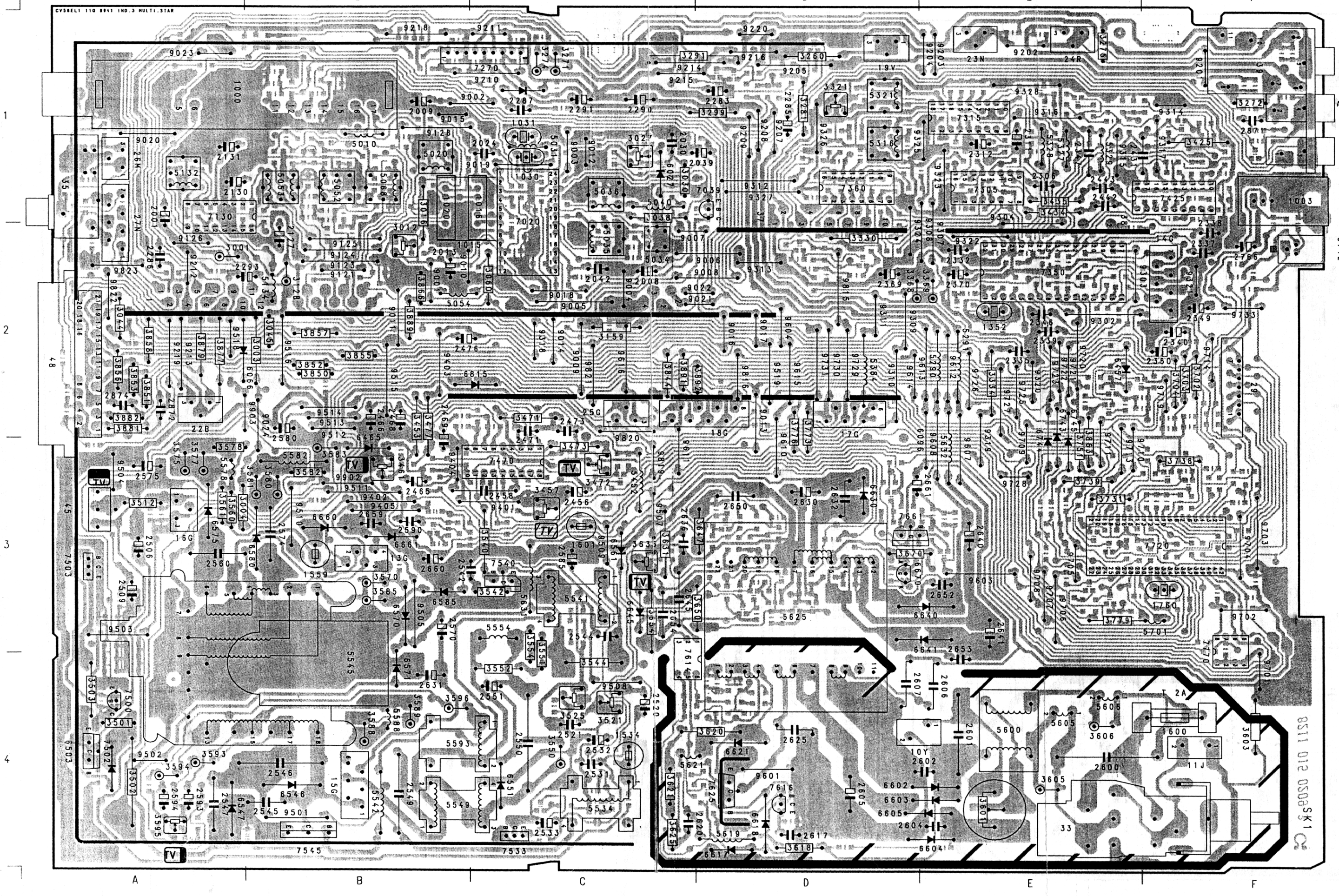

29	F 2
33	E 4
35	A 1
39	F 1
45	A 3
48	A 2
10Y	D 4
11J	F 4
13G	B 3
14G	F 2
15G	B 4
16G	A 3
17G	D 2
18G	D 2
19V	D 1
22B	A 2
24R	E 1
25G	C 2
26M	A 1
27N	A 1
1000	A 1
1003	F 1
1015	B 2
1016	C 1
1020	B 1
1030	C 1
1031	C 1
1352	E 2
1534	C 4
1559	B 3
1600	F 4
1601	C 3
1760	F 3
2001	A 1
2008	C 2
2009	B 1
2013	B 2
2024	C 1
2030	C 1
2039	D 1
2042	C 2
2127	B 2
2130	A 1
2131	A 1
2283	D 1
2285	D 1
2286	A 2
2287	C 1
2290	C 1
2291	C 1
2293	B 2
2306	E 1
2311	E 1
2312	E 1
2332	E 2
2335	E 2
2337	F 2
2338	F 1
2339	E 2
2340	F 2
2346	E 2
2347	E 1
2349	F 2
2350	F 2
2369	D 2
2370	E 2
2431	E 1
2442	E 1
2443	E 1
2456	C 3
2458	C 3
2465	B 3
2466	B 2
2468	B 2
2469	B 2
2471	C 3
2473	C 2
2476	B 2
2506	A 3
2509	A 3
2520	C 4
2521	C 4
2531	C 4
2532	C 4
2533	C 4
2542	B 3
2544	C 3
2545	B 4
2546	B 4
2547	A 4
2549	B 4
2550	C 4
2551	C 4
2560	A 3
2570	B 3

19
CHASSIS G110 SVHS

1004 SURROUND SOUND PANEL

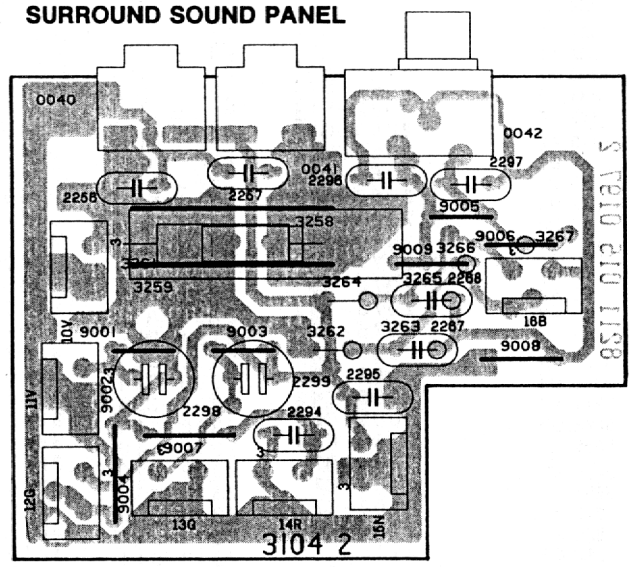

1995 STEREO SOUND MODULE

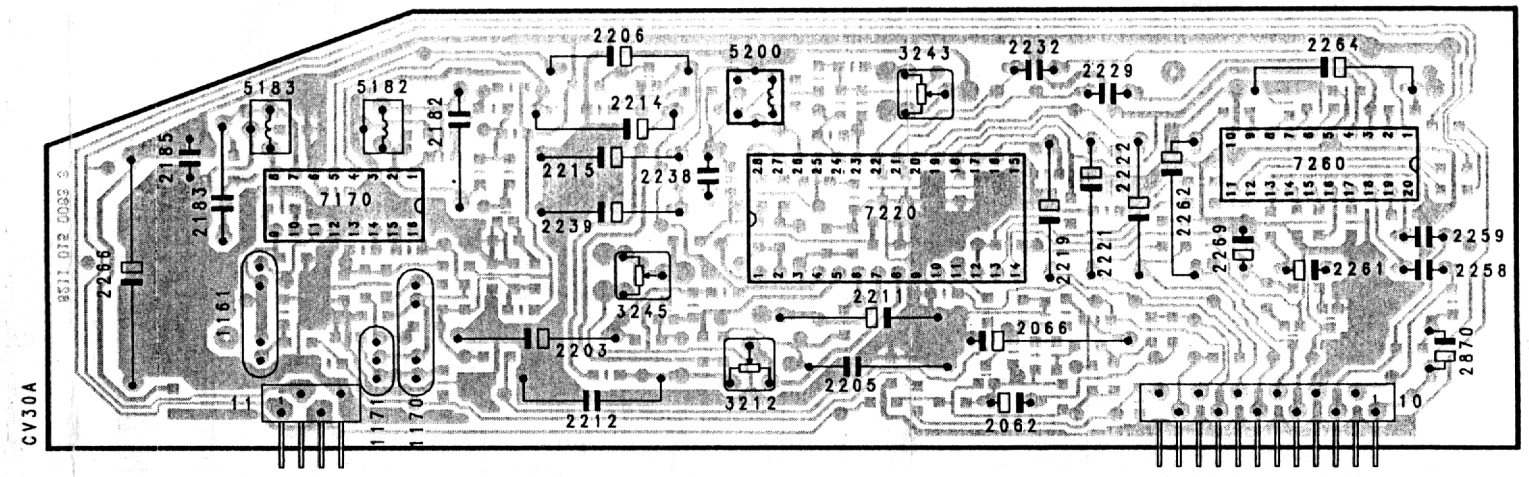

1995 STEREO SOUND MODULE

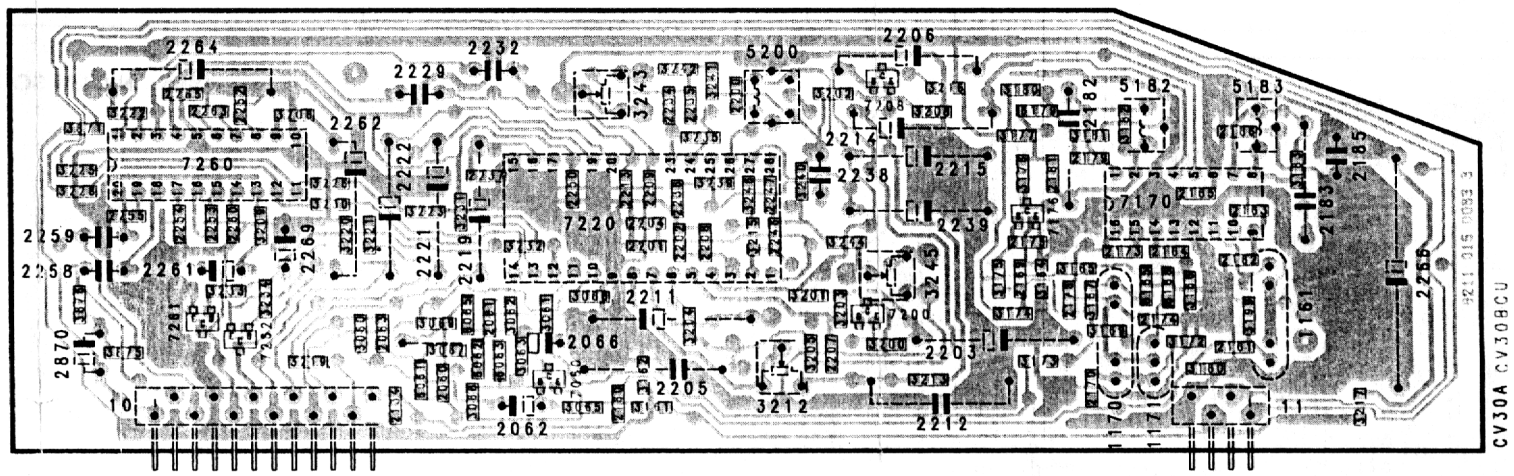

20
CHASSIS G110 SVHS

1995 NICAM SOUND MODULE

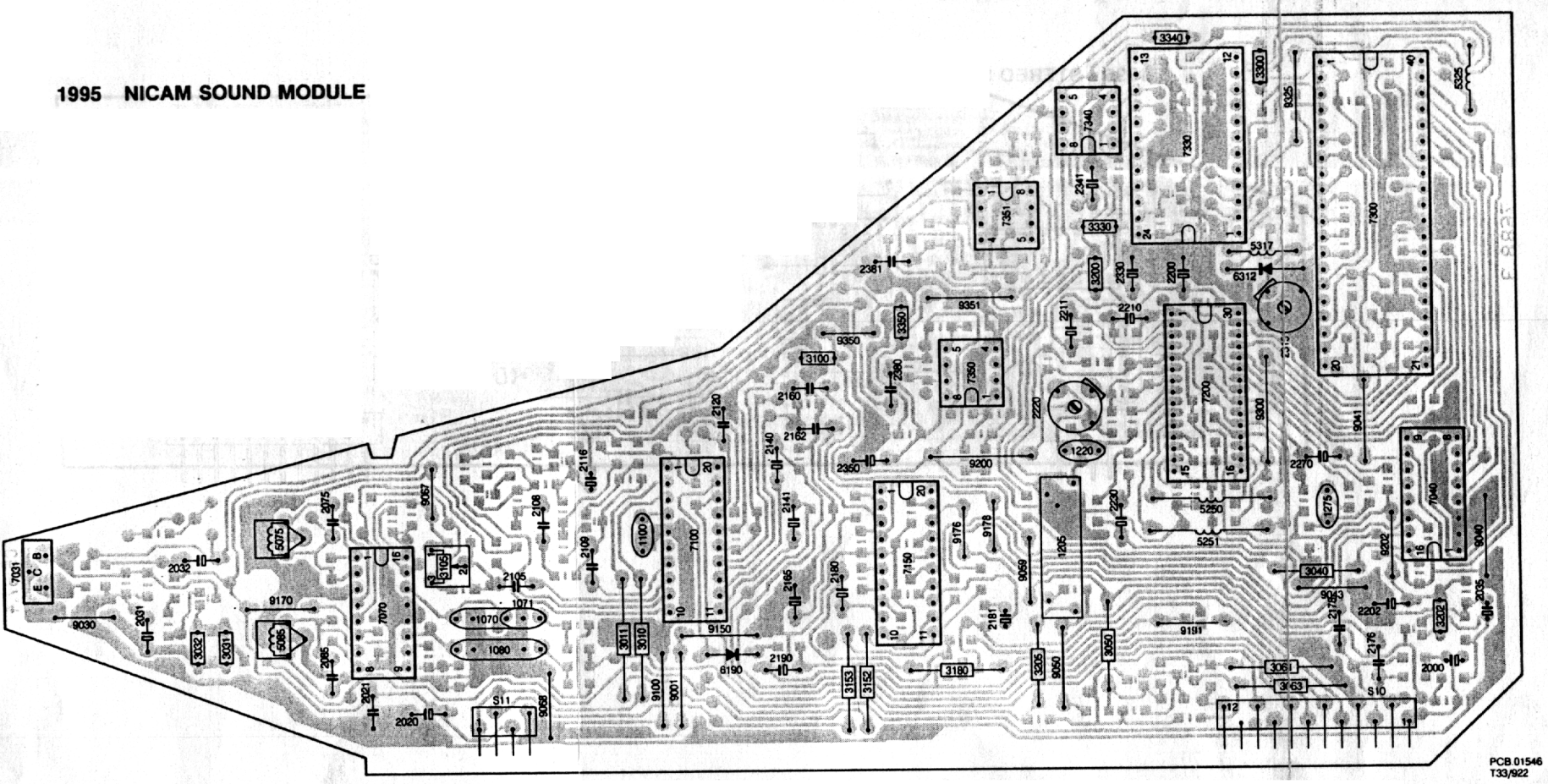

PCB.01546
T33/922

1995 NICAM SOUND MODULE

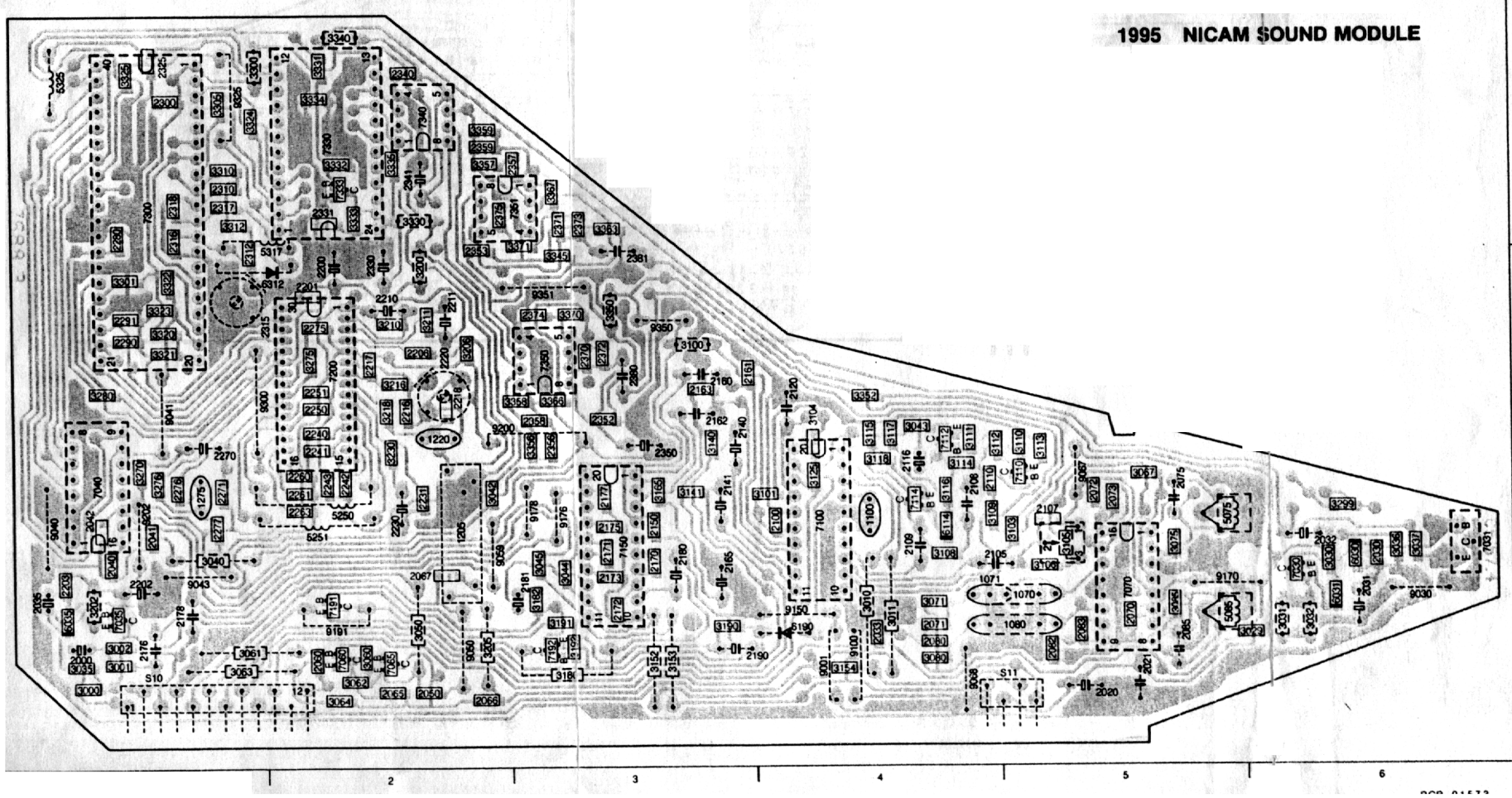

1070 C5	2316 A1	3276 B1	
1071 C4	2317 A1	3280 B1	
1080 C5	2318 A1	3299 C6	
1100 C4	2325 A1	3300 A1	
1205 C2	2330 B2	3301 B1	
1220 B2	2331 A2	3305 A1	
1275 B1	2340 A2	3310 A1	
2000 C1	2341 A2	3312 A1	
2020 C5	2350 B3	3320 B1	
2021 C5	2352 B3	3321 B1	
2030 C6	2353 A2	3322 B1	
2031 C6	2356 B3	3323 B1	
2032 C6	2357 A3	3324 A1	
2033 C4	2358 B3	3325 A1	
2035 C1	2359 A2	3330 A2	
2040 C1	2370 B3	3331 A2	
2041 C1	2371 A3	3332 A2	
2042 C1	2372 B3	3333 A2	
2060 C2	2373 A3	3334 A2	
2065 C2	2374 B3	3335 A2	
2066 C2	2375 A2	3340 A2	
2067 C2	2380 B3	3345 B3	
2070 C5	2381 B3	3350 B3	
2071 C4	3000 C1	3352 B4	
2072 B5	3001 C1	3356 B3	
2073 B5	3002 C1	3357 A2	
2075 B5	3010 C4	3358 B3	
2080 C4	3011 C4	3359 A2	
2082 C5	3029 C6	3363 A3	
2083 C5	3030 C6	3366 B3	
2085 C5	3031 C6	3367 A3	
2100 C4	3032 C6	3370 B3	
2105 C4	3035 C1	3371 A3	
2107 C5	3036 C6	5075 C5	
2108 B4	3037 C6	5085 C5	
2109 C4	3040 C1	5250 B2	
2110 B4	3042 B2	5251 C2	
2116 B4	3043 B4	5317 A2	
2120 B4	3044 C3	5325 A1	
2140 B3	3045 C3	6030 C6	
2141 B3	3050 C2	6031 C6	
2150 C3	3050 C2	6035 C1	
2160 B3	3060 C2	6114 C4	
2161 B3	3061 C1	6190 C4	
2162 B3	3062 C2	6312 B2	
2163 B3	3063 C1	7030 C6	
2165 C3	3064 C2	7031 C6	
2170 C3	3067 B5	7035 C1	
2171 C3	3071 C4	7040 B1	
2172 C3	3075 C5	7060 C2	
2173 C3	3080 C4	7065 C2	
2175 C3	3085 C5	7070 C5	
2176 C1	3100 B3	7100 C4	
2177 B3	3101 B4	7110 B5	
2178 C1	3103 C5	7112 B4	
2180 C3	3104 B4	7114 B4	
2181 C3	3105 C5	7150 C3	
2190 C3	3106 C5	7191 C2	
2200 B2	3108 C4	7192 C3	
2201 B2	3109 C4	7200 B2	
2202 C1	3110 B5	7300 A1	
2203 C1	3111 B4	7330 A2	
2206 B2	3112 B5	7333 A2	
2210 B2	3113 B5	7340 A2	
2211 B2	3114 B4	7350 B3	
2216 B2	3115 B4	7351 A3	
2217 B2	3116 B4	9001 C4	
2218 B2	3117 B4	9030 C6	
2220 B2	3118 B4	9040 C1	
2230 C2	3125 B4	9041 B1	
2231 B2	3140 B3	9043 C1	
2240 B2	3141 B3	9050 C2	
2241 B2	3152 C3	9059 C2	
2242 B2	3153 C3	9067 B5	
2243 B2	3154 C4	9068 C4	
2250 B2	3165 B3	9100 C4	
2251 B2	3180 C3	9150 C4	
2260 B2	3182 C3	9170 C5	
2261 B2	3190 C3	9176 C3	
2263 C2	3191 C3	9178 B3	
2270 B1	3192 C3	9191 C2	
2271 B1	3200 B2	9200 B2	
2275 B2	3202 C1	9202 C1	
2276 B1	3205 C2	9300 B1	
2277 C1	3206 B2	9325 A1	
2280 A1	3210 B2	9350 B3	
2290 B1	3211 B2	9351 B3	
2291 B1	3216 B2	S10 C1	
2300 A1	3218 B2	S11 C5	
2310 A1	3230 B2		
2312 A1	3270 B1		
2315 B1	3275 B2		

INDEX BELONGING TO DIAGRAM E

1070-B3	2250-F6	3075-B5	3320-I 12
1071-B3	2251-F6	3080-C3	3321-I 13
1080-C3	2260-G7	3085-D5	3322-I 13
1100-D8	2261-G8	3100-E3	3323-I 13
1205-H3	2263-J7	3105-B6	3330-F16
1220-J5	2270-I 7	3106-B6	3331-G15
1275-J8	2270-C18	3107-B7	3332-G15
2000-A13	2271-J8	3108-C7	3333-G15
2020-E3	2271-D20	3110-E6	3335-G17
2021-E3	2272-D18	3111-D6	3340-J17
2030-J2	2273-C18	3112-D6	3345-J19
2031-J2	2274-C20	3113-E6	3350-E3
2032-I 3	2275-J8	3114-D6	3356-H19
2035-F2	2276-J8	3116-D7	3357-I 19
2040-G14	2277-J9	3117-E7	3358-G19
2041-F14	2279-C18	3118-C7	3359-I 19
2042-F14	2280-I 9	3125-D12	3366-H20
2050-G1	2280-D18	3140-C12	3367-J20
2060-H1	2283-F19	3141-C12	3370-H20
2065-H2	2285-I 23	3152-E16	3371-J20
2066-H3	2286-B19	3153-E16	5075-A5
2067-H3	2287-A20	3159-D1	5085-D5
2070-B4	2290-I 23	3165-D13	5250-G6
2071-B2	2291-J23	3180-C16	5251-G6
2072-C3	2291-H9	3182-B16	5290-I 22
2073-B4	2293-A19	3190-D16	5291-I 22
2075-A5	2294-D24	3191-C16	5317-J10
2080-C2	2295-D24	3192-D16	5325-J11
2082-C3	2296-C24	3200-F8	6030-J2
2083-C4	2297-C24	3202-F3	6031-J1
2085-D5	2300-J3	3205-H3	6035-F2
2100-F3	2310-I 10	3206-H4	6066-E18
2105-B7	2312-J10	3207-A18	6190-D16
2108-C7	2315-J10	3210-J6	6280-F19
2109-C7	2316-J10	3210-B18	6281-F19
2110-D6	2317-J11	3211-G5	6282-D19
2116-E7	2318-J11	3216-I 5	6283-B19
2120-D9	2325-J11	3218-J5	6284-B20
2140-B12	2330-G16	3223-D18	6285-B20
2141-B12	2331-G16	3224-B18	6312-J10
2150-D12	2340-J17	3230-J6	7030-J2
2160-C13	2341-J17	3261-E24	7031-I 2
2161-C12	2350-E3	3262-D23	7035-F2
2162-C13	2352-H21	3263-C24	7040-G11
2163-C12	2353-J21	3264-C23	7060-H2
2165-D12	2356-H19	3265-C24	7065-G2
2170-D15	2357-I 19	3270-J7	7070-C4
2171-B15	2358-G19	3270-A20	7100-D8
2172-D15	2359-I 19	3271-D20	7110-D6
2173-B16	2370-G20	3272-B21	7112-D6
2175-D14	2371-I 20	3274-C20	7114-D7
2176-B13	2372-H20	3275-I 8	7150-D13
2177-D14	2373-I 20	3275-B21	7191-C17
2178-B13	2374-H20	3276-J9	7192-D17
2180-C16	2375-J20	3279-F20	7200-I 5
2181-B16	2380-H21	3280-I 9	7270-B19
2190-D16	2381-I 21	3280-F20	7281-E19
2200-G9	3000-A13	3281-H22	7282-E20
2201-G9	3001-B13	3281-D19	7284-E19
2202-F3	3002-A13	3282-E19	7285-A18
2203-F3	3010-D10	3283-E19	7286-B18
2206-H4	3011-D10	3284-F18	7287-A20
2210-I 6	3030-J1	3285-F18	7300-I 10
2211-G5	3031-I 2	3288-F20	7330-I 14
2216-J5	3032-I 2	3289-I 22	7333-G15
2217-J5	3035-F2	3293-A19	7340-I 17
2218-J5	3040-G14	3294-A19	7350-H19
2220-J5	3050-G1	3296-A19	7351-J19
2230-J6	3060-G2	3297-B19	G15 -D23
2231-J6	3061-H2	3298-B20	R10 -E23
2240-J7	3062-G2	3299-J22	R15 -D23
2241-G8	3063-H2	3300-J3	
2242-G7	3064-H2	3310-I 10	
2243-G7	3071-C3	3312-I 10	